EQS SUV

PREISLISTE 2022

Gültig ab 01. Dezember 2022

EQS SUV

Willkommen.

Willkommen in dem ersten vollelektrischen Luxus-SUV für bis zu sieben Personen von Mercedes-EQ.
Hier erfahren Sie alles, was Sie über Ihren neuen EQS SUV wissen möchten.

Die Broschüre ist zu 100 % interaktiv, so dass Sie die Inhalte nach Belieben erkunden können.

EQS SUV

Enjoy electric

Der SUV bietet im avantgardistisch-luxuriösen Innenraum viel Platz, Komfort und Konnektivität für bis zu sieben Passagiere. Dank leistungsstarker Elektromotoren, reaktionsschnellem Allradantrieb 4MATIC und intelligentem OFFROAD-Fahrprogramm ist der EQS SUV auch souverän in leichtem Gelände unterwegs.

Händlersuche

Konfigurator

Highlights

Modellpreise

Typen

Laden und Förderung

Sonderausstattungen

Mercedes me connect

Services

EQS SUV

Highlights.

Innenraummaße.

Das Platzangebot des EQS SUV ist großzügig: Die Kopffreiheit in der ersten Sitzreihe beträgt mit Schiebedach 1.035 Millimeter, in der zweiten sind es 1.030 und in der dritten 900 Millimeter. Der Schulterraum und die Ellenbogenfreiheit in der ersten und den weiteren Sitzreihen fallen ebenso überdurchschnittlich groß aus.
Die zweite Sitzreihe kann serienmäßig elektrisch um bis zu 130 Millimeter längs verstellt werden. Dadurch beträgt die Kniefreiheit in der zweiten Sitzreihe zwischen 830 und 960 Millimeter – ein komfortables Maß. Die Lehnen der zweiten Sitzreihe lassen sich elektrisch neigen: um 14 Grad nach vorne und 4 nach hinten. Die entsprechenden Schalter sitzen in den Türen rechts und links.

Bis zu sieben Sitze.

Auf Wunsch verfügt der EQS SUV über eine dritte Sitzreihe mit zwei zusätzlichen Einzelsitzen. Die Sitze werden beim EQS SUV mechanisch aus dem Ladeboden geklappt. Mit eingeklappten Sitzen ist dieser eben. In Kombination mit der dritten Sitzreihe ist eine EASY ENTRY Funktion in der zweiten Sitzreihe serienmäßig. Für einen einfacheren Durchstieg ganz nach hinten fährt die Lehne damit über den üblichen Verstellweg hinaus nach vorne, insgesamt sind es bis zu 290 Millimeter.

Sound Experiences.

Elektroautos sind von Natur aus geräuscharm. Auf Wunsch wird die Fahrt im EQS SUV dennoch zum akustischen Erlebnis: Die Soundexperten von Mercedes-Benz haben mit einer ganzheitlichen Soundinszenierung den Paradigmenwechsel vom Verbrenner zum Elektroauto hörbar gemacht. Insgesamt drei Klangwelten stehen zur Verfügung. Optional ist für jede Klangwelt ein eigener Fahrsound im Innenraum verfügbar. Dieser stellt sich adaptiv auf Fahrstil und Fahrprogramm ein.

MBUX Hyperscreen.

Absolutes Highlight im Interieur ist der MBUX Hyperscreen. Diese große, gewölbte Bildschirmeinheit zieht sich schwungvoll nahezu von A-Säule bis A-Säule. Drei Bildschirme sitzen unter einem gemeinsamen, gebondeten Deckglas und verschmelzen optisch zu einem Display. Neben dem so-genannten Zero-Layer bietet der MBUX Hyperscreen intuitive Touch-Bedienung mit haptischer Rück-meldung und Force-Feedback. Das kratzbeständige Glas ist beschichtet, um die Reinigung zu vereinfachen.

Beim MBUX Hyperscreen gehen drei Displays nahezu nahtlos ineinander über und ergeben so ein beeindruck-endes, über 141 Zentimeter breites Bildschirmband: Fahrer-Display (Bildschirmdiagonale: 12,3 Zoll), Zentral-Display (17,7 Zoll) und Beifahrer-Display (12,3 Zoll) wirken als optische Einheit.

EQS SUV

Modellpreise.

Modellvarianten und technische Daten.

	Baumuster-nummer	Motor	Batterie[1] nutzbare Kapazität (kWh)	Nennleistung kW (PS)	Drehmoment (Nm)	Elektrische Reichweite min. - max. (WLTP)[2] (km)	Stromverbrauch kombiniert max. – min. (WLTP)[2] (kWh/100km)	CO_2-Emissionen kombiniert[3] (g/km)	**Serien-ausstattung** Preis Euro **inkl. MwSt.** exkl. MwSt.
EQS 450+	296.623	Elektro	108,4	265 (360)	568	544 – 672	22,7 – 18,2	0	**110.800,90** 93.110,00
EQS 450 4MATIC	296.624	Elektro	108,4	265 (360)	800	515 – 616	24,1 – 19,9	0	**114.608,90** 96.310,00
EQS 500 4MATIC	296.634	Elektro	108,4	330 (449)	828	515 – 616	24,1 – 19,9	0	**124.545,40** 104.660,00
EQS 580 4MATIC	296.644	Elektro	108,4	400 (544)	858	515 – 615	24,1 – 20,0	0	**135.433,90** 113.810,00

[1] Inkl. Batteriezertifikat für die Dauer von 10 Jahren oder bis zu einer Laufleistung von 250.000 km (je nachdem was zuerst eintritt). Die genauen Bedingungen können Sie dem Serviceheft entnehmen, das dem Fahrzeug beiliegt.

[2] Der zertifizierte elektrische Verbrauch wird in der Regel mit maximaler AC Ladeleistung durch ein Mode 3 Kabel bestimmt. Daher wird empfohlen, Fahrzeuge mit einer HV-Batterie bevorzugt an einer Wallbox oder einer AC-Ladestation mit einem Mode 3 Kabel zu laden, um kürzere Ladezeiten und einen besseren Ladewirkungsgrad zu erreichen.

[3] Im realen Fahrbetrieb können Abweichungen im Vergleich zu den zertifizierten Normwerten auftreten. Die Realwerte werden von einer Vielzahl individueller Faktoren beeinflusst, z.B. individuelle Fahrweise, Umwelt- und Streckenverhältnisse.

Jetzt Wunschrate berechnen: www.mercedes-benz.de/ratenrechner

Der mobile Ratenrechner: QR-Code scannen und ganz bequem die Leasing- und Finanzierungsraten für Ihren Mercedes berechnen.

Sämtliche Kaufpreise verstehen sich für die Serienausstattung ab Herstellerwerk. Bei Auslieferung über eine Niederlassung oder Vertretung fallen zusätzlich Überführungskosten an. Die Kaufpreise für Sonderausstattungen gelten nur für den Einbau im Herstellerwerk. Änderungen in Konstruktion und Ausführung sowie Irrtümer und Druckfehler sind vorbehalten. Die Abbildungen können auch Zubehör und Sonderausstattungen enthalten, die nicht zum serienmäßigen Lieferumfang gehören. Farbabweichungen sind drucktechnisch bedingt.

EQS SUV

Typen.

Standard Exterieur & Electric Art Interieur

Entry

Serienausstattung

- Warnweste für Fahrer
- Remote Services Premium
- Vorrüstung digitale Schlüsselübergabe

> Weitere Inhalte

Advanced

Preis exkl. MwSt. 2.040€

- MBUX Augmented Reality für Navigation
- Ladekabel für Haushaltssteckdose
- GUARD 360° Fahrzeugschutz Plus

> Weitere Inhalte

+

Entry

Electric Art Exterieur & Interieur

Electric Art

Advanced Plus

Preis exkl. MwSt. 10.005€

- Panorama Schiebedach
- DIGITAL LIGHT mit Projektionsfunktion
- Fahrassistenz-Paket Plus

> Weitere Inhalte

+

Advanced

+

Entry

Electric Art

Premium

Preis exkl. MwSt. 16.445€

- Hinterachslenkung 10°
- Burmester® 3D-Surround-Soundsystem
- Polsterung Leder

> Weitere Inhalte

+

Electric Art Advanced Plus

+

Advanced

+

Entry

AMG Line
Exterieur & Interieur

AMG Line
Advanced Plus

Preis exkl. MwSt. 15.010€

- Panorama-Schiebedach
- DIGITAL LIGHT mit Projektionsfunktion
- Fahrassistenz-Paket Plus

> Weitere Inhalte

AMG Line
Premium

Preis exkl. MwSt. 19.700€

- Hinterachslenkung 10°
- Burmester® 3D-Surround-Soundsystem
- Polsterung Leder

> Weitere Inhalte

+

AMG Line Advanced Plus

AMG Line
Premium Plus

Preis exkl. MwSt. 20.970€

- ENERGIZING Paket
- AIR-BALANCE Paket
- Lenkradheizung

> Weitere Inhalte

+

AMG Line Premium

+

AMG Line Advanced Plus

AMG Line
Business Class

Preis exkl. MwSt. 36.850€

- MBUX Hyperscreen
- Polsterung Leder Nappa
- MBUX High-End Fond-Entertainment

> Weitere Inhalte

+

AMG Line Premium Plus

+

AMG Line Premium

+

AMG Line Advanced Plus

Ausstattungtyp „Advanced“ in allen AMG-Typen mit inbegriffen.

Serienausstattung

EXTERIEUR

- LED High Performance-Scheinwerfer (632) inkl. Adaptivem Fernlicht-Assistenten (608)
- Flächenbündige Türgriffe (87B)
- EASY-PACK Heckklappe (890)
- EASY-PACK Laderaumabdeckung (723)
- 50,8 cm (20") Leichtmetallräder im 5-Doppelspeichen-Design (50R) aerodynamisch optimiert, hochglanzschwarz lackiert
- Spiegel-Paket (P49)
- Metalliclack obsidianschwarz (197U)

INTERIEUR

- Electric Art Interieur (P14)
- Multifunktionslenkrad in Leder Nappa (L2B) mit galvanisierten Lenkradschaltpaddles in Silberchrom
- Komfortsitze (7U2) mit Lordosenstütze (U22) und Konturbeleuchtung in NEOTEX / Ledernachbildung ARTICO schwarz/spacegrau (111A)
- Memory-Paket (275)
- Ambientebeleuchtung (894)
- Zierelemente Feinstrukturoptik schwarz (H51)
- Innenhimmel Stoff schwarz (51U)
- Einstiegsleisten mit „Mercedes-Benz"-Schriftzug, beleuchtet (U25)
- Fußmatten Velours (U12)
- Warnweste für Fahrer (70B)
- Fahrerdisplay (464) mit 12,3 Zoll (31,2 cm) großer Bildschirmdiagonale, LCD mit LED-Matrix-Hinterleuchtung
- OLED Zentraldisplay (868) mit 12,8 Zoll (32,5 cm) großer Bildschirmdiagonale und haptischer Rückmeldung
- Fingerabdruck Scanner (321) in der Bedienleiste unterhalb des Zentraldisplays
- MBUX Multimediasystem (534)
- Digitales Radio (537)
- Klimatisierungsautomatik THERMATIC (580)
- Komfort-Kopfstützen vorn (436)
- Sitzheizung für Fahrer und Beifahrer (873)
- Fondsitze elektrisch verstellbar (567)
- Mittelkonsole in Schwarz hochglänzend (757)
- Innenraumlicht-Paket (876)
- Flex-Bottleholder (309)
- Kabelloses Ladesystem für mobile Endgeräte vorn (897)
- Smartphone Integration (14U)
- USB-Paket Plus (72B)

LADEN

- Mode 3 Ladekabel (9B2)
- Gleichstrom-Ladesystem (DC-Laden) (83B) bis zu 200 kW
- Wechselstrom-Ladesystem (AC-Laden) (82B) bis zu 11 kW
- Remote und Charging Services Premium (39U)

TECHNIK

- Automatische Beifahrerairbag-Abschaltung (U10)
- AIRMATIC (489)
- Erweiterte Funktionen MBUX (355)
- MBUX Navigation Premium (PBG)
- Kommunikationsmodul (LTE Advanced) für die Nutzung von Mercedes me connect Diensten (384)
- Fondgurt-Statusanzeige im Instrumenten-Display (U01)
- Geschwindigkeitslimit-Assistent (504)*
- Reifendruckkontrolle (475)*
- KEYLESS-GO Komfort-Paket (P17)
- DYNAMIC SELECT (B59)
- Akustischer Umfeldschutz (B53)
- Hinterachslenkung (201) mit 4,5° Lenkwinkelanpassung
- Assistenz-Paket (P79)*
- Aktiver Abstands-Assistent DISTRONIC (239)*
- Aktiver Spurhalte-Assistent (243)*
- Totwinkel-Assistent (234)*
- Park-Paket mit Rückfahrkamera (P44)*
- PRE-SAFE® System (299)*
- Windowbags (290)
- Kneebag (294)
- Mittenairbag (325)
- Remote Services Premium (34U)
- Mercedes-Benz Notrufsystem (351)
- Vorrüstung für digitale Schlüsselübergabe (20U)
- Vorrüstung für MBUX Entertainment Plus (49U)

Die Standardausstattung variiert je nach gewähltem Typ.

* Unsere Fahrerassistenz- und Sicherheitssysteme sind Hilfsmittel und entbinden Sie nicht von Ihrer Verantwortung als Fahrer. Beachten Sie die Hinweise in der Betriebsanleitung und die dort beschriebenen Systemgrenzen.

Standard Exterieur & Electric Art Interieur

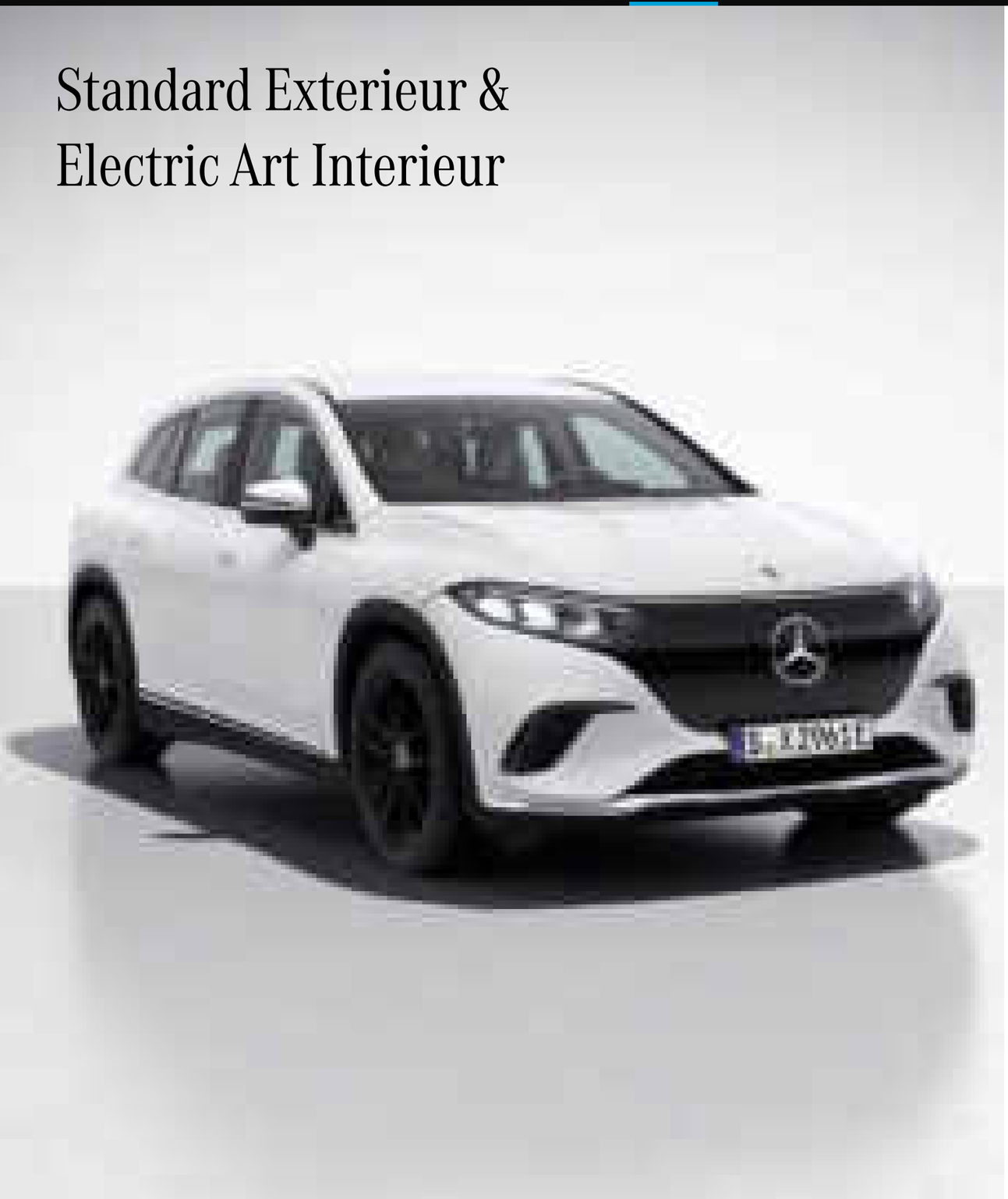

Entry

Serienausstattung

- Warnweste für Fahrer
- Remote Services Premium
- Vorrüstung digitale Schlüsselübergabe

> Weitere Inhalte

Advanced

Preis exkl. MwSt. 2.040€

- MBUX Augmented Reality für Navigation
- Ladekabel für Haushaltssteckdose
- GUARD 360° Fahrzeugschutz Plus

> Weitere Inhalte

+

Entry

Standard Exterieur &
Electric Art Interieur

Entry

Serienausstattung

- Warnweste für Fahrer (70B)
- Remote Services Premium (34U)
- Vorrüstung für digitale Schlüssel-übergabe (20U)

Standard Exterieur & Electric Art Interieur

Remote Services Premium (34U)
Vorrüstung für digitale Schlüsselübergabe (20U)

Warnweste für Fahrer (70B)

Standard Exterieur &
Electric Art Interieur

Advanced

Preis exkl. MwSt.

2.040 €

- Entry (PSA)
- Ablagefach unter Mittelkonsole (5B1)
- MBUX Augmented Reality für Navigation (U19)
- Scheibenwaschanlage beheizt (875)
- Ladekabel für Haushaltssteckdose, 5m, glatt (B30)
- TIREFIT (B51)
- GUARD 360° Fahrzeugschutz Plus (P82)
- Wärmedämmend dunkel getöntes Glas (840)

Standard Exterieur & Electric Art Interieur

Ablagefach unter Mittelkonsole (5B1)

Wärmedämmend dunkel getöntes Glas (840)

Scheibenwaschanlage beheizt (875)

Ladekabel für Haushaltssteckdose, 5m, glatt (B30)

TIREFIT (B51)

GUARD 360° Fahrzeugschutz Plus (P82)

MBUX Augmented Reality für Navigation (U19)

50,8 cm (20") Leichtmetallräder im 5-Doppelspeichen-Design (50R) – **Standard***

50,8 cm (20")
Leichtmetallräder im
5-Speichen-Design (29R)
Optional (200 €)

53,3 cm (21")
Leichtmetallräder im
5-Speichen-Design (19R)
Optional (1.050 €)

53,3 cm (21")
Leichtmetallräder im
5-Speichen-Design (87R)
Optional (1.400 €)

55,9 cm (22")
Leichtmetallräder im
5-Doppelspeichen-Design (00R)
Optional (2.225 €)

* ENTRY nur mit 50R erhältlich. Bitte beachten Sie: Je geringer bei einer bestimmten Radgröße der Querschnitt der Reifen ist, desto schlechter ist der Fahrkomfort auf schlechten Straßen. Abroll- und Dämpfungskomfort nehmen ab und die Gefahr, dass es beim Überfahren von Hindernissen zu Beschädigung von Reifen und Rädern kommt, steigt.

NEOTEX / Ledernachbildung ARTICO*

NEOTEX/Leder-nachbildung ARTICO schwarz/spacegrau (111A)
Standard

NEOTEX/ Leder-nachbildung ARTICO macchiatobeige/ spacegrau (105A)
Optional (350 €)

NEOTEX/ Leder-nachbildung ARTICO schwarz/balaobraun (121A)
Optional (350 €)

NEOTEX/ Leder-nachbildung ARTICO schwarz/biscayablau (131A)
Optional (350 €)

Leder

Leder schwarz/spacegrau (201A)
Optional (1.900 €)

Leder macchiatobeige/ spacegrau (205A)
Optional (2.250 €)

Leder nevagrau/balaobraun (209A)
Optional (2.250 €)

Leder schwarz/balaobraun (211A)
Optional (2.250 €)

Leder schwarz/biscayablau (221A)
Optional (2.250 €)

* ENTRY nur mit NEOTEX/Ledernachbildung ARTICO erhältlich

Zierelemente und Mittelkonsole mit Display-Paket (PAI)

Zierelemente
Feinstrukturoptik
schwarz (H51)
Standard

Zierelemente
Lasercut hinterleuchtet
mit Mercedes-Benz
Pattern (51H + 331)
Optional (290 €)

Zierelemente
Holz Linde linestructure
anthrazit offenporig
(H08)
Optional (390 €)

Zierelemente
3D Reliefoptik
anthrazit (H67)
Optional (540 €)

Zierelemente
Holz Magnolie braun
offenporig mit
Mercedes-Benz Pattern
in Aluminium (H20)
Optional (740 €)

Zierelemente
Holz Nussbaum Schiffs-
deck offenporig (H39)
Optional (3.200 €)

Mittelkonsole in
Schwarz hochglänzend (757)
Standard

Mittelkonsole
Feinstrukturoptik schwarz (661)
Optional (150 €)

Electric Art
Exterieur & Interieur

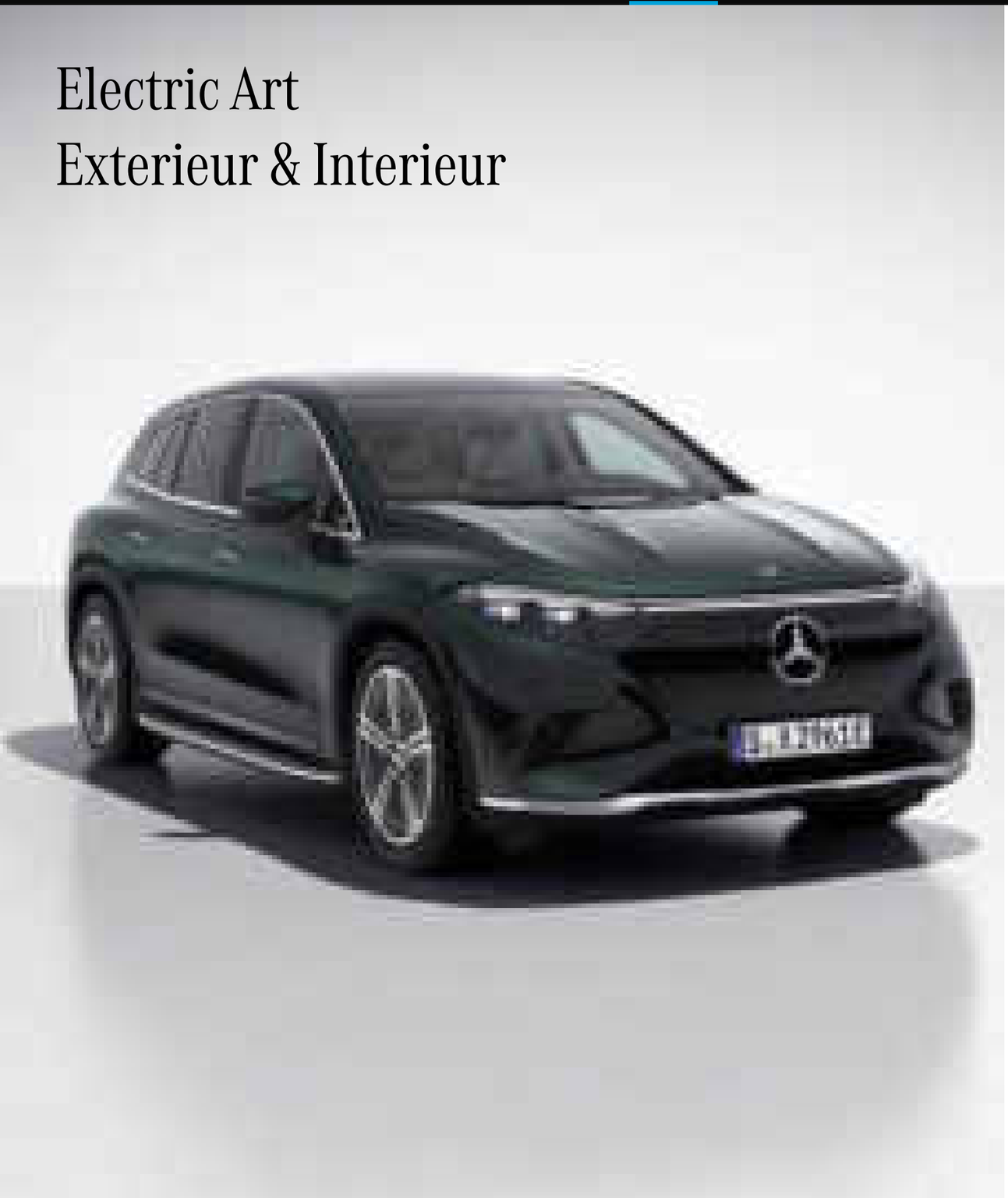

Electric Art
Advanced Plus

Preis exkl. MwSt. 10.005€

- Panorama Schiebedach
- DIGITAL LIGHT mit Projektionsfunktion
- Fahrassistenz-Paket Plus

> Weitere Inhalte

+

Advanced

+

Entry

Electric Art
Premium

Preis exkl. MwSt. 16.445€

- Hinterachslenkung 10°
- Burmester® 3D-Surround-Soundsystem
- Polsterung Leder

> Weitere Inhalte

+

Electric Art Advanced Plus

+

Advanced

+

Entry

Electric Art
Exterieur & Interieur

Advanced Plus

Preis exkl. MwSt.

10.005 €

- Advanced (PSE)
- Park-Paket mit 360°-Kamera (P47)*
- DIGITAL LIGHT mit Projektionsfunktion (PAX)
- Fahrassistenz-Paket Plus (P20)*
- Aktive Ambientebeleuchtung (878)
- Panorama-Schiebedach (413)
- Advanced Soundsystem (853)
- Electric Art Exterieur (P15)

* Unsere Fahrerassistenz- und Sicherheitssysteme sind Hilfsmittel und entbinden Sie nicht von Ihrer Verantwortung als Fahrer. Beachten Sie die Hinweise in der Betriebsanleitung und die dort beschriebenen Systemgrenzen.

Electric Art Exterieur & Interieur

Panorama-Schiebedach (413)

Advanced Soundsystem (853)

Aktive Ambientebeleuchtung (878)

Electric Art Exterieur (P15)

Fahrassistenz-Paket Plus (P20)*

Park-Paket mit 360°-Kamera (P47)*

DIGITAL LIGHT mit Projektionsfunktion (PAX)

* Unsere Fahrerassistenz- und Sicherheitssysteme sind Hilfsmittel und entbinden Sie nicht von Ihrer Verantwortung als Fahrer. Beachten Sie die Hinweise in der Betriebsanleitung und die dort beschriebenen Systemgrenzen.

Electric Art
Exterieur & Interieur

Premium

Preis exkl. MwSt.

16.445 €

- Electric Art Advanced Plus (PSJ)
- Head-up Display (444)
- Klimatisierungsautomatik THERMOTRONIC (581)
- MBUX Interieur-Assistent (77B)
- Burmester® 3D-Surround-Soundsystem (810)
- Hinterachslenkung (216)
- Sitzklimatisierung für Fahrer und Beifahrer (401)
- Polsterung Leder (200A)

Electric Art
Exterieur & Interieur

MBUX Interieur-Assistent (77B)

Leder schwarz/spacegrau (201A)

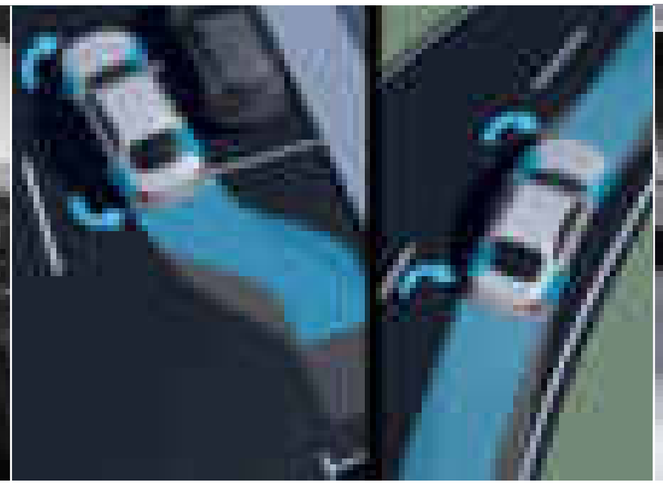

Hinterachslenkung (216)

Sitzklimatisierung für Fahrer und Beifahrer (401),
Burmester® 3D-Surround-Soundsystem (810)

Head-up Display (444)

Klimatisierungsautomatik THERMOTRONIC (581)

53,3 cm (21") Leichtmetallräder im 5-Speichen-Design (19R) – **Standard**

53,3 cm (21")
Leichtmetallräder im
5-Speichen-Design (87R)
Optional (350 €)

55,9 cm (22")
Leichtmetallräder im
5-Doppelspeichen-Design (00R)
Optional (1.175 €)

Bitte beachten Sie: Je geringer bei einer bestimmten Radgröße der Querschnitt der Reifen ist, desto schlechter ist der Fahrkomfort auf schlechten Straßen. Abroll- und Dämpfungskomfort nehmen ab und die Gefahr, dass es beim Überfahren von Hindernissen zu Beschädigung von Reifen und Rädern kommt, steigt.

NEOTEX / Ledernachbildung ARTICO

NEOTEX/Leder-nachbildung ARTICO schwarz/spacegrau (111A)
Standard

NEOTEX/ Leder-nachbildung ARTICO macchiatobeige/ spacegrau (105A)
Optional (350 €)

NEOTEX/ Leder-nachbildung ARTICO schwarz/balaobraun (121A)
Optional (350 €)

NEOTEX/ Leder-nachbildung ARTICO schwarz/biscayablau (131A)
Optional (350 €)

Leder

Leder schwarz/spacegrau (201A)
Optional (1.900 €)

Leder macchiatobeige/ spacegrau (205A)
Optional (2.250 €)

Leder nevagrau/balaobraun (209A)
Optional (2.250 €)

Leder schwarz/balaobraun (211A)
Optional (2.250 €)

Leder schwarz/biscayablau (221A)
Optional (2.250 €)

Leder

Leder
schwarz/spacegrau
(201A)
Standard

Leder
macchiatobeige/
spacegrau (205A)
Optional (350 €)

Leder
nevagrau/balaobraun
(209A)
Optional (350 €)

Leder
schwarz/balaobraun
(211A)
Optional (350 €)

Leder
schwarz/biscayablau
(221A)
Optional (350 €)

Leder Nappa

Leder Nappa
schwarz/spacegrau
(801A)
Optional (1.300 €)

Leder Nappa
macchiatobeige/
spacegrau (805A)
Optional (1.300 €)

Leder Nappa
schwarz/balaobraun
(811A)
Optional (1.300 €)

Leder Nappa
schwarz/biscayablau
(821A)
Optional (1.300 €)

Leder Nappa
nevagrau/biscayablau
(509A*)
Optional (0 €)

* Nur erhältlich mit Leder Exklusiv Nappa Paket (P87)

Zierelemente und Mittelkonsole mit Display-Paket (PAI)

Zierelemente
Feinstrukturoptik
schwarz (H51)
Standard

Zierelemente
Lasercut hinterleuchtet
mit Mercedes-Benz
Pattern (51H + 331)
Optional (290 €)

Zierelemente
Holz Linde linestructure
anthrazit offenporig
(H08)
Optional (390 €)

Zierelemente
3D Reliefoptik
anthrazit (H67)
Optional (540 €)

Zierelemente
Holz Magnolie braun
offenporig mit
Mercedes-Benz Pattern
in Aluminium (H20)
Optional (740 €)

Zierelemente
Holz Nussbaum Schiffs-
deck offenporig (H39)
Optional (3.200 €)

Mittelkonsole in
Schwarz hochglänzend (757)
Standard

Mittelkonsole
Feinstrukturoptik schwarz (661)
Optional (150 €)

Zierelemente und Mittelkonsole mit MBUX Hyperscreen (PAG)*

Zierelemente + Mittelkonsole Holz Linde linestructure anthrazit offenporig (H08 + 775) – **Optional (0 €)**

Zierelemente + Mittelkonsole Holz Magnolie braun offenporig mit Mercedes-Benz Pattern in Aluminium (H20 + 781) – **Optional (740 €)**

Zierelemente + Mittelkonsole in Holz Nussbaum Schiffsdeck offenporig (H39 + 697) – **Optional (2.700 €)**

Zierelemente + Mittelkonsole AMG Carbon (H73 + 732)
Optional (1.250 €)

* Nur erhältlich mit Electric Art Premium (PSN)

AMG Line
Exterieur & Interieur

AMG Line
Advanced Plus

Preis exkl. MwSt. 15.010€

- Panorama-Schiebedach
- DIGITAL LIGHT mit Projektionsfunktion
- Fahrassistenz-Paket Plus

> Weitere Inhalte

AMG Line
Premium

Preis exkl. MwSt. 19.700€

- Hinterachslenkung 10°
- Burmester® 3D-Surround-Soundsystem
- Polsterung Leder

> Weitere Inhalte

+

AMG Line Advanced Plus

AMG Line
Premium Plus

Preis exkl. MwSt. 20.970€

- ENERGIZING Paket
- AIR-BALANCE Paket
- Lenkradheizung

> Weitere Inhalte

+

AMG Line Premium

+

AMG Line Advanced Plus

AMG Line
Business Class

Preis exkl. MwSt. 36.850€

- MBUX Hyperscreen
- Polsterung Leder Nappa
- MBUX High-End Fond-Entertainment

> Weitere Inhalte

+

AMG Line Premium Plus

+

AMG Line Premium

+

AMG Line Advanced Plus

Ausstattungtyp „Advanced“ in allen AMG-Typen mit inbegriffen.

AMG Line
Exterieur & Interieur

Advanced Plus

Preis exkl. MwSt.

15.010 €

- Advanced (PSE)
- Park-Paket mit 360°-Kamera (P47)*
- DIGITAL LIGHT mit Projektionsfunktion (PAX)
- Fahrassistenz-Paket Plus (P20)*
- Aktive Ambientebeleuchtung (878)
- Panorama-Schiebedach (413)
- Advanced Soundsystem (853)
- AMG Line Interieur (P29)
- AMG Line Exterieur (P31)
- Kühlerverkleidung mit Mercedes-Benz Pattern (5U4)

* Unsere Fahrerassistenz- und Sicherheitssysteme sind Hilfsmittel und entbinden Sie nicht von Ihrer Verantwortung als Fahrer. Beachten Sie die Hinweise in der Betriebsanleitung und die dort beschriebenen Systemgrenzen.

Kühlerverkleidung mit Mercedes-Benz Pattern (5U4)

Panorama-Schiebedach (413)

Advanced Soundsystem (853)

Aktive Ambientebeleuchtung (878)

Fahrassistenz-Paket Plus (P20)*

AMG Line Interieur (P29)*

DIGITAL LIGHT mit Projektionsfunktion (PAX)

Park-Paket mit 360°-Kamera (P47)

* Unsere Fahrerassistenz- und Sicherheitssysteme sind Hilfsmittel und entbinden Sie nicht von Ihrer Verantwortung als Fahrer. Beachten Sie die Hinweise in der Betriebsanleitung und die dort beschriebenen Systemgrenzen.

AMG Line
Exterieur & Interieur

Premium

Preis exkl. MwSt.

19.700 €

- AMG Line Advanced Plus (PSK)
- Head-up Display (444)
- Klimatisierungsautomatik THERMOTRONIC (581)
- MBUX Interieur-Assistent (77B)
- Burmester® 3D-Surround-Soundsystem (810)
- Hinterachslenkung (216)
- Sitzklimatisierung für Fahrer und Beifahrer (401)

Klimatisierungsautomatik THERMOTRONIC (581)

MBUX Interieur-Assistent (77B)

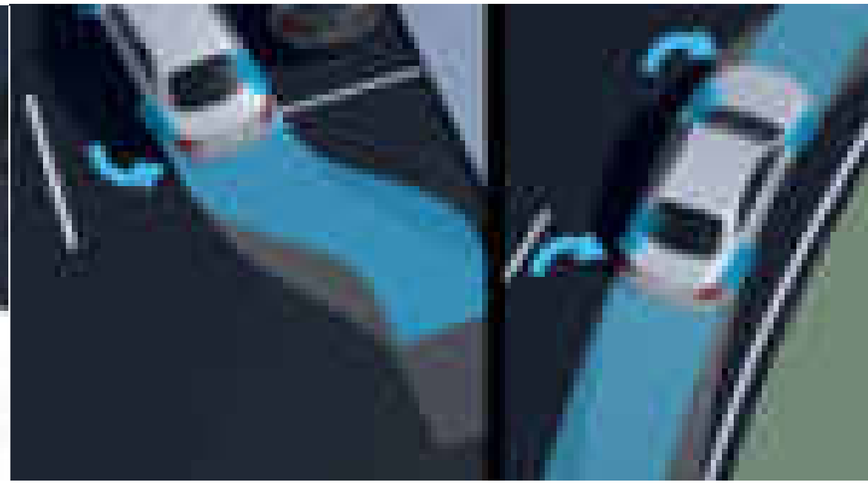

Hinterachslenkung (216)

Sitzklimatisierung für Fahrer und Beifahrer (401), Burmester® 3D-Surround-Soundsystem (810)

Head-up Display (444)

AMG Line
Exterieur & Interieur

Premium Plus

Preis exkl. MwSt.

20.970 €

- AMG Line Premium (PSO)
- Umfeldbeleuchtung mit animierter Projektion des Mercedes-Benz Pattern (C53)
- AIR-BALANCE Paket (P21)
- ENERGIZING Paket (PBP)
- Sitzheizung im Fond (872)
- Lenkradheizung (443)

Umfeldbeleuchtung mit animierter Projektion des Mercedes-Benz Pattern (C53)

Lenkradheizung (443)

Sitzheizung im Fond (872)

AIR-BALANCE Paket (P21)

ENERGIZING Paket (PBP)

AMG Line
Exterieur & Interieur

Business Class

Preis exkl. MwSt.

36.580 €

- AMG Line Premium Plus (PSR)
- MBUX Augumented Reality Head-up Display (445)
- Polsterung Leder Nappa (800A)
- Fond-Komfort-Paket (P08)
- MBUX Fond-Tablet (447)
- MBUX Hyperscreen (PAG)
- MBUX High-End Fond-Entertainment (854)
- TV-Tuner (865)
- ENERGIZING Paket Plus (PBR)
- Multikontursitze für Fahrer und Beifahrer (399)
- Akustik-Komfort-Paket (PAF)
- Sonnenblende ausziehbar (543)
- Multifunktions-Telefonie (899)

Multikontursitze für Fahrer und Beifahrer (399)

MBUX Augmented Reality Head-up Display (445)

MBUX Fond-Tablet (447)

Sonnenblende ausziehbar (543)

Polsterung Leder Nappa schwarz/spacegrau (801A)

MBUX High-End Fond-Entertainment (854)

TV-Tuner (865)

Multifunktions-Telefonie (839)

Fond-Komfort-Paket (P08)

Akustik-Komfort-Paket (PAF)

MBUX Hyperscreen (PAG)

ENERGIZING Paket Plus (PBR)

53,3 cm (21") AMG Leichtmetallräder im 5-Speichen-Design (RWO) – **Standard**

53,3 cm (21")
AMG Leichtmetallräder im
5-Speichen-Design (RWP)
Optional (350 €)

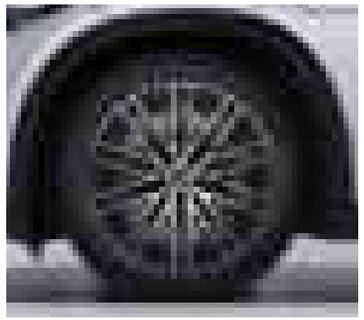

53,3 cm (21")
AMG Leichtmetallräder im
Vielspeichen-Design (RWX)
Optional (550 €)

55,9 cm (22")
AMG Leichtmetallräder im
Vielspeichen-Design (RPE)
Optional (1.750 €)

Bitte beachten Sie: Je geringer bei einer bestimmten Radgröße der Querschnitt der Reifen ist, desto schlechter ist der Fahrkomfort auf schlechten Straßen. Abroll- und Dämpfungskomfort nehmen ab und die Gefahr, dass es beim Überfahren von Hindernissen zu Beschädigung von Reifen und Rädern kommt, steigt.

Leder

Leder schwarz/spacegrau (231A) – **Standard**

Leder schwarz/spacegrau (201A*)
Optional (0 €)

Leder macchiatobeige/ spacegrau (205A*)
Optional (350 €)

Leder nevagrau/balaobraun (209A*)
Optional (350 €)

Leder schwarz/balaobraun (211A*)
Optional (350 €)

Leder schwarz/biscayablau (221A*)
Optional (350 €)

Leder nevagrau/balaobraun (229A*)
Optional (350 €)

* Sportsitze (7U4) werden durch Komfortsitze (7U2) ersetzt.

Leder

Leder
schwarz/spacegrau
(231A)
Standard

Leder
schwarz/spacegrau
(201A*)
Optional (0 €)

Leder
macchiatobeige/
spacegrau (205A*)
Optional (350 €)

Leder
nevagrau/balaobraun
(209A*)
Optional (350 €)

Leder
schwarz/balaobraun
(211A*)
Optional (350 €)

Leder
schwarz/biscayablau
(221A*)
Optional (350 €)

Leder
nevagrau/balaobraun
(229A)
Optional (350 €)

Leder Nappa

Leder Nappa
schwarz/spacegrau
(801A*)
Optional (1.300 €)

Leder Nappa
macchiatobeige/
spacegrau (805A*)
Optional (1.300 €)

Leder Nappa
schwarz/balaobraun
(811A*)
Optional (1.300 €)

Leder Nappa
schwarz/biscayablau
(821A*)
Optional (1.300 €)

Leder Nappa
nevagrau/biscayablau
(509A*)
Optional (0 €) **

* Sportsitze (7U4) werden durch Komfortsitze (7U2) ersetzt.
** Nur erhältlich mit Leder Exklusiv Nappa Paket (P87)

Leder Nappa

Leder Nappa schwarz/spacegrau (801A*) – **Standard**

Leder Nappa macchiatobeige/ spacegrau (805A*)
Optional (0 €)

Leder Nappa schwarz/balaobraun (811A*)
Optional (0 €)

Leder Nappa schwarz/biscayablau (821A*)
Optional (0 €)

Leder Nappa nevagrau/biscayablau (509A*)
Optional (0 €) **

* Sportsitze (7U4) werden durch Komfortsitze (7U2) ersetzt.
** Nur erhältlich mit Leder Exklusiv Nappa Paket (P87)

Zierelemente und Mittelkonsole mit Display Paket (PAI)

Zierelemente
Feinstrukturoptik
schwarz (H51)
Standard

Zierelemente
Lasercut hinterleuchtet
mit Mercedes-Benz
Pattern (51H + 331)
Optional (0 €)

Zierelemente
Holz Linde linestructure
anthrazit offenporig
(H08) **Optional (0 €)**

Zierelemente
3D Reliefoptik
anthrazit (H67)
Optional (440 €)

Zierelemente
Holz Magnolie braun
offenporig mit
Mercedes-Benz Pattern
in Aluminium (H20)
Optional (990 €)

Zierelemente
Holz Nussbaum Schiffs-
deck offenporig (H39)
Optional (3.200 €)

Mittelkonsole in
Schwarz hochglänzend (757)
Standard

Mittelkonsole
Feinstrukturoptik schwarz (661)
Optional (150 €)

Zierelemente und Mittelkonsole mit MBUX Hyperscreen (PAG)

Zierelemente + Mittelkonsole Holz Linde linestructure anthrazit offenporig (H08 + 775) – **Optional (0 €)**

Zierelemente + Mittelkonsole Holz Magnolie braun offenporig mit Mercedes-Benz Pattern in Aluminium (H20 + 781) – **Optional (740 €)**

Zierelemente + Mittelkonsole in Holz Nussbaum Schiffsdeck offenporig (H39 + 697) – **Optional (2.700 €)**

Zierelemente + Mittelkonsole AMG Carbon (H73 + 732)
Optional (1.250 €)

Night Paket (P55)*

Preis exkl. MwSt.

360 €

- Außenspiegelgehäuse in Schwarz
- Bordkanten- und Fensterlinienzierstäbe in Schwarz hochglänzend
- Wärmedämmend dunkel getöntes Glas (840) ab B-Säule, optional Entfall wärmedämmend dunkel getöntes Glas (U50)
- A-Wing-Zierteil an der Frontschürze in Schwarzchrom
- Einleger an der Heckschürze in Schwarzchrom
- 53,3 cm (21") AMG Leichtmetallräder im 5-Speichen-Design (RWP) schwarz lackiert mit Aero-Elementen tantalgrau matt

* Nur mit AMG Line Advanced Plus (PSK)/ AMG Line Premium (PSO)/AMG Line Premium (PSR)/AMG Line Business Class (PSS)

Übersicht der Lines

	Standard Exterieur & Electric Art Line Interieur	Electric Art Line Exterieur & Interieur	AMG Line Exterieur & Interieur
EXTERIEUR			
50,8 cm (20") Leichtmetallräder im 5-Doppelspeichen-Design (50R) aerodynamisch optimiert, hochglanzschwarz lackiert	●		
53,3 cm (21") Leichtmetallräder im 5-Speichen-Design (19R) aerodynamisch optimiert, schwarz lackiert und glanzgedreht		●	
53,3 cm (21") AMG Leichtmetallräder im 5-Speichen-Design (RWO) vanadiumsilber metallic lackiert mit Aero-Elementen in Tantalgrau matt			●
Frontschürze mit Zierleiste in Chrom hochglänzend	●	●	
AMG spezifischem Stoßfänger vorn lackiert in Wagenfarbe mit unterem Teil in Schwarz hochglänzend, A-Wing-Zierteil in Chrom hochglänzend sowie Flics und Finnen an den Lufteinlässen links und rechts in Schwarz hochglänzend			●
Optischer Unterschutz an der Heckschürze in Chrom hochglänzend	●	●	
AMG spezifische Heckschürze lackiert in Wagenfarbe mit unterem Teil in Schwarz hochglänzend und Einleger in Chrom hochglänzend			●
Zierleiste an den Türen in Chrom hochglänzend	●	●	●
Radlauf- und Seitenschwellerverkleidungen in Schwarz hochglänzend			●
Außenspiegel lackiert in Wagenfarbe	●	●	●
INTERIEUR			
NEOTEX/Ledernachbildung ARTICO schwarz/spacegrau (111A)	●	●	
Leder schwarz/spacegrau (231A)			●
Multifunktionslenkrad in Leder Nappa (L2B) mit galvanisierten Lenkradschaltpaddles in Silberchrom	●	●	
Multifunktions-Sportlenkrad in Leder Nappa (L5C), unten abgeflacht, im Griffbereich perforiert mit galvanisierten Lenkradschaltpaddles in Silberchrom			●
Komfortsitze (7U2) mit Lordosenstütze (U22)	●	●	
Sportsitze (7U4) mit 4-Wege-Lordosenstütze (U22)			●
Ambientebeleuchtung (894)	●	●	●
Instrumententafel und Bordkanten in Ledernachbildung ARTICO schwarz mit NEOTEX-Narbung und rosegold Ziernaht	●	●	
Instrumententafel und Bordkanten in Ledernachbildung ARTICO spacegrau mit NEOTEX-Narbung und roter Ziernaht			●
Lüftungsdüsen in Silberchrom	●	●	●

Übersicht der Lines

INTERIEUR	Standard Exterieur & Electric Art Line Interieur	Electric Art Line Exterieur & Interieur	AMG Line Exterieur & Interieur
Zierelemente Feinstrukturoptik schwarz (H51)	●	●	
Zierelemente Holz Linde linestructure anthrazit offenporig (H08)			●
Innenhimmel Stoff schwarz (51U)	●	●	●
Einstiegsleisten mit „Mercedes-Benz“-Schriftzug, beleuchtet (U25)	●	●	●
Fußmatten Velours (U12)	●	●	
AMG Fußmatten (U26)			●
AMG Sportpedalanlage aus gebürstetem Edelstahl mit schwarzen Gumminoppen			●

EQS SUV

Laden und Förderung.

Laden

Wechselstrom-Ladesystem (AC-Laden) mit bis zu 11 kW (82B)

Mehr Flexibilität: Mit dem leistungsstarken Wechselstrom-Ladesystem laden Sie Ihr Mercedes-Benz EQ Fahrzeug schnell und einfach mit bis zu 11 kW (3-phasig). Neben der Wallbox zuhause können Sie Ihr Fahrzeug auch an einer Vielzahl öffentlicher Ladesäulen anschließen. Diese liefern meist Wechselstrom – so wie Haushaltssteckdosen. **(Standard)**

Wechselstrom-Ladesystem (AC-Laden) mit bis zu 22 kW (84B)

Noch schneller bereit für die nächste Fahrt: Mit dem Wechselstrom-Ladesystem laden Sie mit bis zu 22 kW (3-phasig) an geeigneten öffentlichen Ladestationen oder Wallboxen. Sie verkürzen damit Ihre Ladezeiten erheblich, wenn keine Schnellladestation wie etwa von IONITY verfügbar ist. **(Optional 1.000 €)**

Gleichstrom-Ladesystem (DC-Laden) bis zu 200 kW (83B)

Für Ihre optimale Ladegeschwindigkeit mit bis zu 200 kW und damit hohem Komfort. Schnellladesäulen wie zum Beispiel IONITY liefern den für Ihre Hochvolt-Batterie erforderlichen Gleichstrom. Somit stellt das Gleichstrom-Ladesystem in kürzester Zeit eine langstreckentaugliche Reichweite bereit. **(Standard)**

Remote und Charging Services Premium (39U)*

Paket Remote und erweiterte Charging Services Premium verbindet Sie mit Ihrem Fahrzeug. Sie können es lokalisieren sowie Funktionen fernbedienen. Mit Mercedes me Charge beziehen Sie Strom an vielen öffentlichen Ladestationen bei größtmöglicher Kostentransparenz und zentraler Abrechnung. Auch im Paket: günstigeres Schnellladen bei IONITY.

Remote Services: 3 Jahre, ab Aktivierung kostenfrei nutzbar. IONITY Unlimited und Mercedes me Charge: 1 Jahr, ab Aktivierung kostenfrei nutzbar.

* Für die Nutzung der Dienste ist eine persönliche Mercedes me ID sowie die Zustimmung zu den Nutzungsbedingungen für die Mercedes me connect Dienste notwendig. Zusätzlich muss das jeweilige Fahrzeug mit dem Benutzerkonto verknüpft sein. Nach Ablauf der initialen Laufzeit können die Dienste kostenpflichtig verlängert werden, sofern diese dann noch für das entsprechende Fahrzeug angeboten werden. Die erstmalige Aktivierung der Dienste ist innerhalb von 1 Jahr ab Erstzulassung oder Inbetriebnahme durch den Kunden möglich, je nachdem was zuerst erfolgt.

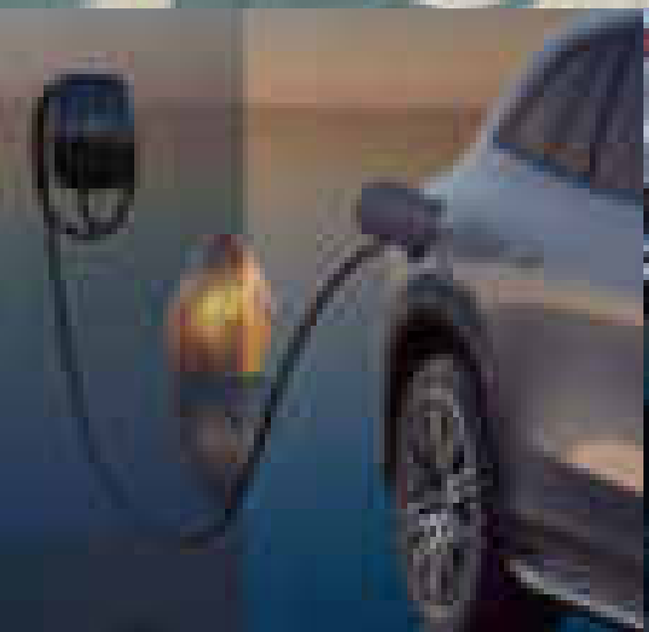

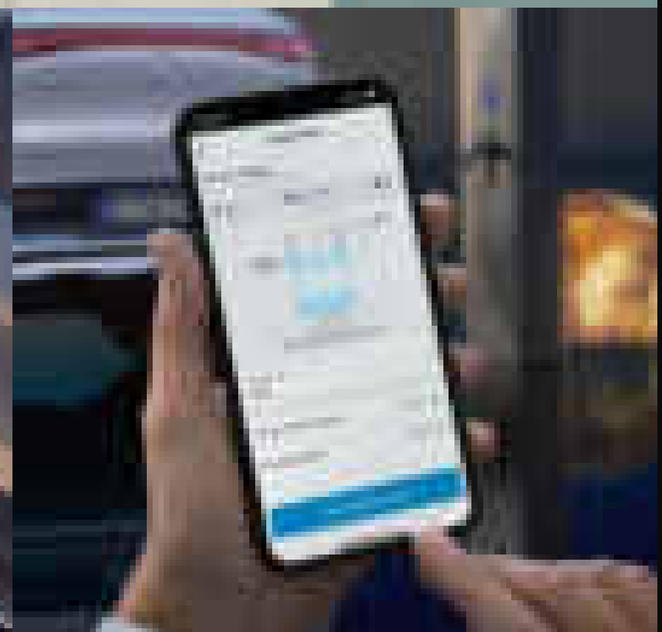

Mercedes-Benz Wallbox

Mercedes-Benz Wallbox (A0009063412)

Mit der neuen Mercedes-Benz Wallbox wird das intelligente Power Grid zuhause bereits ein Stück weit zur Realität. Sie können sie per Ethernet-Kabel oder WiFi mit dem eigenen Internet-Anschluss verbinden. Auf diese Weise können sie die Wallbox mit der Mercedes me App[1] auf ihrem Smartphone bequem bedienen – egal, wo sie sind. So können sie beispielsweise den Ladevorgang ihres Fahrzeugs steuern. Mit Hilfe eines integrierten Energiezählers[2] lässt sich der aktuelle Stand des geladenen Stroms sowie die Übersicht über alle Ladevorgänge komfortabel in der Mercedes me App ablesen. Eine Übersicht über die Ladekosten ist ebenfalls verfügbar. Zum Schutz vor unbefugter Nutzung kann die Mercedes-Benz Wallbox über die App oder per RFID[3]-Karte freigeschaltet oder verriegelt werden.

- Bis zu **22 kW** Ladeleistung[4]
- Angeschlagenes 6m Kabel mit Typ 2 Stecker
- **Connectivity** via kundeneigenem LAN, WiFi
- **Zugang** via App und RFID[2]
- Integration in **Mercedes me**
  (z.B. Start-Stop, Ladestatus und Kostenübersicht)
- Einfache kostenpflichtige Installation und komfortabler Betrieb
- Zukünftige Features via **OTA-Updates** möglich
  (Intelligentes Laden, Lastmangement, Plug&Charge
  z. B. Integration in ein Energiemanagementsystem)

[1] Die Mercedes-Benz Wallbox enthält die technische Vorrüstung für Remote-Funktionen. Für die Nutzung der Remote-Funktionen der Mercedes-Benz Wallbox ist die Mercedes me App, eine persönliche Mercedes me ID sowie die Zustimmung zu den Nutzungsbedingungen für die Mercedes me connect Dienste sowie der Anschluss der Wallbox am kundeneigenen Internetanschluss notwendig.
[2] Anzeige in der Mercedes me App nicht konform mit MID oder Eichrecht.
[3] Radio Frequency Identification (RFID) wird bald unterstützt.
[4] 22 kW Ladung kann je nach Hersteller und Fahrzeug eine entsprechende Sonderausstattung „Wechselstrom-Ladesystem (AC-Laden 22 kW)“ erfordern.

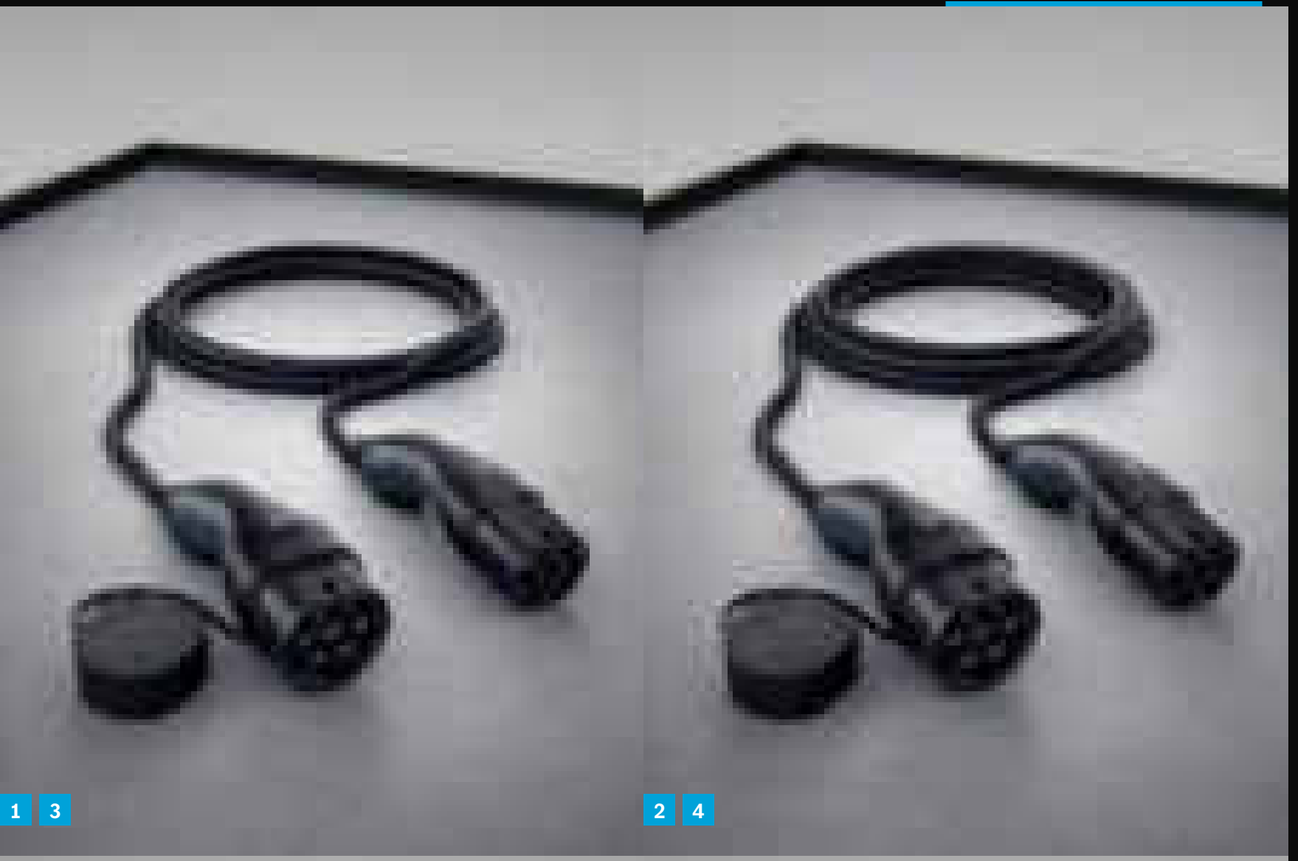

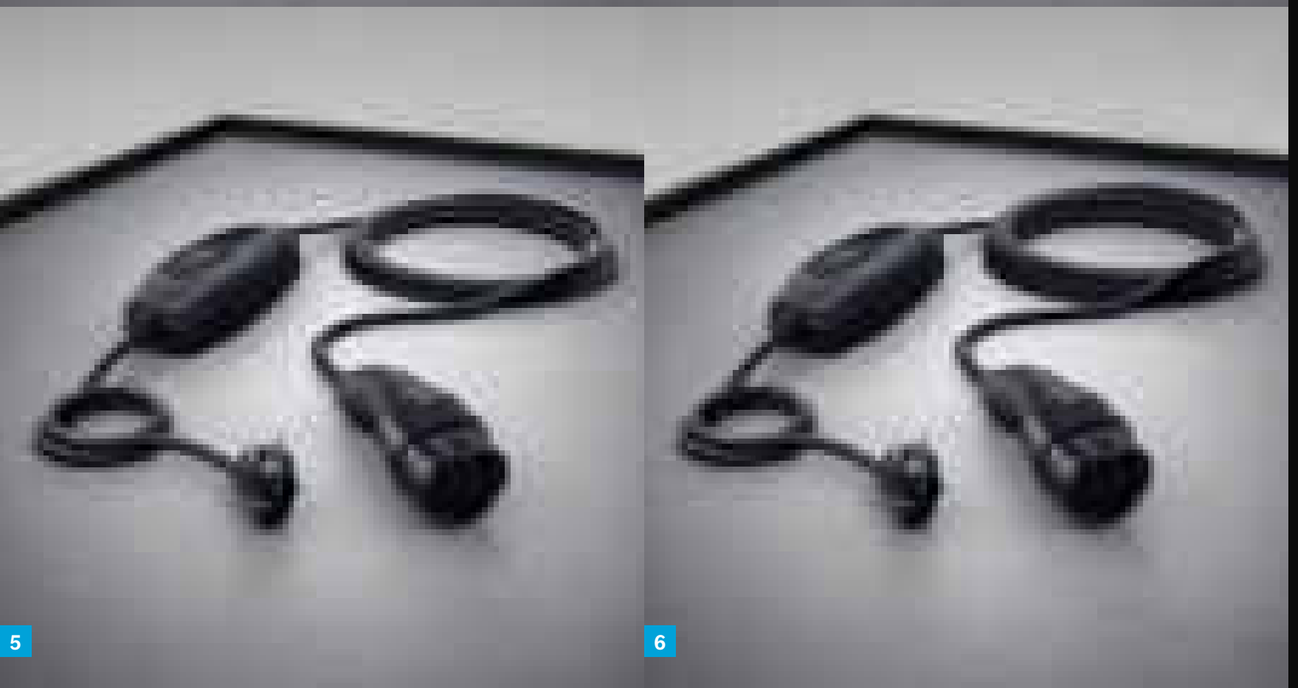

Ladekabel

Ladekabel für Wallbox und öffentliche Ladestation (MODE 3)

Dieses Ladekabel, auch Mode 3 Kabel genannt, ermöglicht Ihnen das Aufladen der Fahrzeugbatterie an der Wallbox oder an öffentlichen Ladestationen.

1 **Ladekabel für Wallbox und öffentliche Ladestation, 5m, glatt (9B2)**
mit bis zu 11 kW (Typ 2, 3-phasig, 16 A). - **Standard (0 €)**

2 **Ladekabel für Wallbox und öffentliche Ladestation, 8m, glatt (9B3)**
mit bis zu 11 kW (Typ 2, 3-phasig, 16 A). - **Optional (70 €)**

3 **Ladekabel für Wallbox und öffentliche Ladestation, 5m, glatt (9B6)**
mit bis zu 22 kW (Typ 2, 3-phasig, 32A). - **Optional (0 €)**
Nur mit Wechselstrom-Ladesystem mit bis zu 22 kW (84B)

4 **Ladekabel für Wallbox und öffentliche Ladestation, 8m, glatt (9B7)**
mit bis zu 22 kW (Typ 2, 3-phasig, 32A). - **Optional (70 €**)
Nur mit Wechselstrom-Ladesystem mit bis zu 22 kW (84B)

Ladekabel für Haushaltssteckdose (MODE 2)*

Dieses Ladekabel, auch Mode 2 Kabel genannt, ermöglicht Ihnen das Aufladen der Fahrzeugbatterie an der Haushaltssteckdose.

5 **Ladekabel für Haushaltssteckdose, 5m, glatt (B30)**
mit bis zu 1,8 kW (230 V, 1-phasig, 8 A) und passt für Steckdosen des Typs E/F CEE 7/7. - **Optional (240 €)**

6 **Ladekabel für Haushaltssteckdose, 8m, glatt (B80)**
mit bis zu 1,8 kW (230 V, 1-phasig, 8 A) und passt für Steckdosen des Typs E/F CEE 7/7. - **Optional (270 €)**

Bitte beachten Sie: Die maximal mögliche Ladeleistung ist u.a. abhängig vom Ladekabel, dem Ladesystem des Fahrzeugs und der Ladeinfrastruktur. Bitte lesen Sie sich die Bedienungsanleitung sorgfältig durch und achten Sie darauf, sie genau einzuhalten. Für die Nutzung der Dienste ist eine Registrierung im Mercedes me Portal sowie die Zustimmung zu den Nutzungsbedingungen für die Mercedes me connect Dienste notwendig. Zusätzlich muss das jeweilige Fahrzeug mit dem Benutzerkonto verknüpft sein. Nach Ablauf der initialen Laufzeit können die Dienste kostenpflichtig verlängert werden. Die erstmalige Aktivierung der Dienste ist innerhalb von 1 Jahr ab Erstzulassung oder Inbetriebnahme durch den Kunden möglich, je nachdem was zuerst erfolgt.

* Aktuell nur eingeschränkt verfügbar. Bitte sprechen Sie hinsichtlich der Verfügbarkeit mit Ihrem/r Verkäufer*in.

Umweltbonus/Innovationsprämie*

Der Erwerb (Kauf oder Leasing) von vollelektrischen Fahrzeugen wird in Deutschland durch den Umweltbonus gefördert. Dabei erfolgt die Förderung berechtigter Fahrzeuge, welche sich auf der Liste der förderfähigen Fahrzeuge befinden, grundsätzlich hälftig durch Bund und Automobilhersteller. Im Rahmen der "Innovationsprämie" verdoppelt der Bund seinen Anteil am Umweltbonus für förderfähige Fahrzeuge. Eine Beantragung des Bundesanteils ist nur für Fahrzeuge möglich, deren Zulassung bereits erfolgt ist. Die Antragsstellung muss spätestens ein Jahr nach der Zulassung und ausschließlich über das vom BAFA zur Verfügung gestellte elektronische Antragsformular erfolgen.

Antragsberechtigt sind bis 31.08.2023 Privatpersonen, Unternehmen, Stiftungen, Körperschaften und Vereine, ab 01.09.2023 nur noch Privatpersonen. Der Herstelleranteil am Umweltbonus wird automatisch vom Nettokaufpreis abgezogen, sofern die Fördervoraussetzungen erfüllt sind. Im Fall des Leasings wird der Herstelleranteil auf die monatliche Leasingrate umgelegt. Unter gewissen Voraussetzungen gilt der Umweltbonus auch für vollelektrische junge Gebrauchtfahrzeuge, die auf der Liste der förderfähigen Fahrzeuge stehen.

Bei Antragstellung ab 01.01.2023 bis einschließlich 31.12.2023 beträgt der Umweltbonus inkl. „Innovationsprämie“:

a) für den Kauf eines neuen vollelektrischen Fahrzeugs mit einem Nettolistenpreis für das Basismodell in Deutschland von ≤ 40.000 €: 6.750 € (Bundesanteil: 4.500 €, Herstelleranteil: 2.250 €), > 40.000 € bis maximal 65.000 €: 4.500 € (Bundesanteil: 3.000 €, Herstelleranteil: 1.500 €),

b) im Fall des Leasings eines neuen vollelektrischen Fahrzeugs mit einem Nettolistenpreis für das Basismodell in Deutschland von ≤ 40.000 € bei einer Leasingdauer ab 12 bis einschließlich 23 Monate: 3.375 € (Bundesanteil: 2.250 €, Herstelleranteil: 1.125 €), ab 24 Monate: 6.750 € (Bundesanteil: 4.500 €, Herstelleranteil: 2.250 €)/ > 40.000 € bis maximal 65.000 € bei einer Leasingdauer ab 12 bis einschließlich 23 Monate: 2.250 € (Bundesanteil: 1.500 €, Herstelleranteil: 750 €), ab 24 Monate: 4.500 € (Bundesanteil: 3.000 €, Herstelleranteil 1.500 €).

Bei Antragstellung ab dem 01.01.2024 bis einschließlich 31.12.2024 beträgt der Umweltbonus inkl. „Innovationsprämie“:

a) für den Kauf eines neuen vollelektrischen Fahrzeugs mit einem Nettolistenpreis für das Basismodell in Deutschland bis maximal 45.000 €: 4.500 € (Bundesanteil: 3.000 €, Herstelleranteil: 1.500 €),

b) im Fall des Leasings eines neuen vollelektrischen Fahrzeugs mit einem Nettolistenpreis für das Basismodell in Deutschland bis maximal 45.000 € bei einer Leasingdauer ab 12 bis einschließlich 23 Monate: 2.250 € (Bundesanteil: 1.500 €, Herstelleranteil: 750 €), ab 24 Monate: 4.500 € (Bundesanteil: 3.000 €, Herstelleranteil: 1.500 €).

*Bitte beachten Sie, dass diese Hinweise lediglich Ihrer Information dienen und keinen Anspruch auf Vollständigkeit erheben. Die Höhe und Berechtigung zur Inanspruchnahme des Umweltbonus inkl. „Innovationsprämie“ sowie sämtliche Zuwendungsvoraussetzungen für die Beantragung des Bundesanteils sind in der auf der Website des BAFA (https://www.bafa.de/DE/Energie/Energieeffizienz/Elektromobilitaet/elektromobilitaet_node.html) abrufbaren Förderrichtlinie geregelt. Es besteht kein Rechtsanspruch auf Gewährung der „Innovationsprämie“ bzw. des Umweltbonus. Der Erhalt des Bundesanteils erfolgt vorbehaltlich einer positiven Entscheidung des Antrags durch das Bundesamt für Wirtschaft und Ausfuhrkontrolle (BAFA). Der Umweltbonus endet mit Ausschöpfung der zur Verfügung stehenden Fördermittel, laut der aktuellen Förderrichtlinie spätestens jedoch am 31.12.2024.

E-Kennzeichen

Bahn frei. Erwerben Sie ein batterieelektrisches Fahrzeug oder ein Plug-in-Hybridfahrzeug mit mindestens 40 km elektrischer Reichweite (innerorts)[1] oder einem CO_2 Ausstoß von höchstens 50 g/km[1], ist das Fahrzeug zur Zulassung mit einem so genannten E-Kennzeichen[1] berechtigt. Abhängig von der jeweiligen lokalen/regionalen Umsetzung profitieren Sie unter Umständen z. B. von kostenfreiem Parken oder der Erlaubnis zur Nutzung der Busspur.[2]

Dienstwagenbesteuerung

Das rechnet sich: Privat genutzte Dienstwagen werden grundsätzlich auf Basis des Bruttolistenpreises (= Bemessungsgrundlage) versteuert. Bei privat genutzten Elektro- oder extern aufladbaren Hybridelektrofahrzeugen[3] wird die Bemessungsgrundlage für Zwecke der Lohn-/Einkommensteuer halbiert. Bei Elektrofahrzeugen mit einem Bruttolistenpreis von max. 60.000 Euro beträgt diese nur ein Viertel. Dadurch reduziert sich die Steuerbelastung im Prinzip um die Hälfte (bzw. auf ein Viertel). Dieses Prinzip wird auch bei Anwendung der sog. Fahrtenbuchmethode berücksichtigt.[4]

[1] Die rechtlichen Grundlagen sind geregelt im Elektromobilitätsgesetz (EmoG) und unterliegen damit Änderungen.
[2] Beispiele für Förderung auf Kommunaler Ebene. Es ist möglich, dass in Ihrem Nutzungsgebiet kein Vorteil besteht. Bitte wenden Sie sich hierzu an Ihre Kommune.
[3] Extern aufladbare Hybridelektrofahrzeuge profitieren bei Anschaffung oder Leasing im Zeitraum vom 01. Januar 2022 bis zum 31. Dezember 2024 nur, wenn deren rein elektrische Reichweite innerorts (EAER „City“) mindestens 60 km beträgt oder deren CO2-Ausstoß höchstens 50 g/km beträgt. Die Werte werden in den mitgelieferten, fahrzeugindividuellen CoC-Papieren aufgeführt. Es werden die nach dem WLTP Messverfahren ermittelten Werte herangezogen.
[4] Details regelt § 6 Absatz 1 Nummer 4 Satz 2 und 3 EStG. Bei Fragen wenden Sie sich an Ihren Steuerberater. Weitere Informationen zum offiziellen Kraftstoffverbrauch und zu den offiziellen spezifischen CO2-Emissionen neuer Personenkraftwagen können dem „Leitfaden über den Kraftstoffverbrauch, die CO2-Emissionen und den Stromverbrauch neuer Personenkraftwagen“ entnommen werden, der an allen Verkaufsstellen und bei der DAT Deutsche Automobil Treuhand GmbH (www.dat.de) unentgeltlich erhältlich ist.

EQS SUV

Sonderausstattungen.

Lacke

obsidianschwarz (197U) – **Standard**

polarweiß (149U) – **Optional (0 €)**

schwarz (040U) – **Optional (0 €)**

sodalithblau (842U) – **Optional (0 €)**

hightechsilber (922U) – **Optional (0 €)**

smaragdgrün (989U) – **Optional (0 €)**

selenitgrau (992U) – **Optional (0 €)**

MANUFAKTUR diamantweiß bright (799U)
Optional (1.200 €)

MANUFAKTUR alpingrau uni (956U)
Optional (1.200 €)

Lacke

CODE	AUSSTATTUNGEN	Preis € exkl. MwSt.	Preis € inkl. MwSt.	EQS 450+	EQS 450 4MATIC	EQS 500 4MATIC	EQS 580 4MATIC
197U	**obsidianschwarz**	0,00	**0,00**	S	S	S	S
149U	**polarweiß**	0,00	**0,00**	○	○	○	○
040U	**schwarz**	0,00	**0,00**	○	○	○	○
842U	**sodalithblau**	0,00	**0,00**	○	○	○	○
922U	**hightechsilber**	0,00	**0,00**	○	○	○	○
989U	**smaragdgrün**	0,00	**0,00**	○	○	○	○
992U	**selenitgrau**	0,00	**0,00**	○	○	○	○
799U	**MANUFAKTUR diamantweiß bright**	1.200,00	**1.428,00**	●	●	●	●
956U	**MANUFAKTUR alpingrau uni**	1.200,00	**1.428,00**	●	●	●	●

● lieferbar gegen Mehrpreis - ○ als Sonderausstattung ohne Mehrpreis lieferbar - **S** Serienausstattung - **–** nicht lieferbar

Lines und Pakete

CODE	AUSSTATTUNGEN	Preis € exkl. MwSt.	Preis € inkl. MwSt.	EQS 450+	EQS 450 4MATIC	EQS 500 4MATIC	EQS 580 4MATIC
PSA	**Entry** Enthält: Warnweste für Fahrer (70B), Remote Services Premium (34U), Vorrüstung für digitale Schlüsselübergabe (20U)	0,00	**0,00**	**S**	**S**	**S**	**S**
PSE	**Advanced** Enthält: Entry (PSA), Ablagefach unter Mittelkonsole (5B1), MBUX Augmented Reality für Navigation (U19), Scheibenwaschanlage beheizt (875), Ladekabel für Haushaltssteckdose, 5m, glatt (B30), TIREFIT (B51), GUARD 360° Fahrzeugschutz Plus (P82), Wärmedämmend dunkel getöntes Glas (840)	2.040,00	**2.427,60**	●	●	●	–
PSJ	**Electric Art Advanced Plus** Enthält: Advanced (PSE), Park-Paket mit 360°-Kamera (P47)*, DIGITAL LIGHT mit Projektionsfunktion (PAX), Fahrassistenz-Paket Plus (P20)*, Aktive Ambientebeleuchtung (878), Panorama-Schiebedach (413), Advanced Soundsystem (853), Electric Art Exterieur (P15)	10.005,00	**11.905,95**	●	●	●	–
PSN	**Electric Art Premium** Enthält: Head-up Display (444), Klimatisierungsautomatik THERMOTRONIC (581), MBUX Interieur-Assistent (77B), Burmester® 3D-Surround-Soundsystem (810), Hinterachslenkung (216), Sitzklimatisierung für Fahrer und Beifahrer (401), Polsterung Leder (200A)	16.445,00	**19.569,55**	●	●	●	●

* Unsere Fahrerassistenz- und Sicherheitssysteme sind Hilfsmittel und entbinden Sie nicht von Ihrer Verantwortung als Fahrer. Beachten Sie die Hinweise in der Betriebsanleitung und die dort beschriebenen Systemgrenzen.

● lieferbar gegen Mehrpreis - ○ als Sonderausstattung ohne Mehrpreis lieferbar - **S** Serienausstattung - **–** nicht lieferbar

Lines und Pakete

CODE	AUSSTATTUNGEN	Preis € exkl. MwSt.	Preis € inkl. MwSt.	EQS 450+	EQS 450 4MATIC	EQS 500 4MATIC	EQS 580 4MATIC
PSK	**AMG Line Advanced Plus** Enthält: Advanced (PSE), Park-Paket mit 360°-Kamera (P47)*, DIGITAL LIGHT mit Projektionsfunktion (PAX), Fahrassistenz-Paket Plus (P20)*, Aktive Ambientebeleuchtung (878), Panorama-Schiebedach (413), Advanced Soundsystem (853), AMG Line Interieur (P29), AMG Line Exterieur (P31), Kühlerverkleidung mit Mercedes-Benz Pattern (5U4)	15.010,00	**17.861,90**	●	●	●	–
PSO	**AMG Line Premium** Enthält: AMG Line Advanced Plus (PSK), Head-up Display (444), Klimatisierungsautomatik THERMOTRONIC (581), MBUX Interieur-Assistent (77B), Burmester® 3D-Surround-Soundsystem (810), Hinterachslenkung (216), Sitzklimatisierung für Fahrer und Beifahrer (401)	19.700,00	**23.443,00**	●	●	●	●
PSR	**AMG Line Premium Plus** Enthält: AMG Line Premium (PSO), Umfeldbeleuchtung mit animierter Projektion des Mercedes-Benz Pattern (C53), AIR-BALANCE Paket (P21), ENERGIZING Paket (PBP), Sitzheizung im Fond (872), Lenkradheizung (443)	20.970,00	**24.954,30**	●	●	●	●
PSS	**AMG Line Business Class** Enthält: AMG Line Premium Plus (PSR), MBUX Augmented Reality, Head-up Display (445), Polsterung Leder Nappa (800A), Fond-Komfort-Paket (P08), MBUX Fond-Tablet (447), MBUX Hyperscreen (PAG), MBUX High-End Fond-Entertainment (854), TV-Tuner (865), ENERGIZING Paket Plus (PBR), Multikontursitze für Fahrer und Beifahrer (399), Akustik-Komfort-Paket (PAF), Sonnenblende ausziehbar (543), Multifunktions-Telefonie (899)	36.850,00 30.515,00	**43.851,50** **36.312,85**	● –	● –	● –	– ●
P55	**Night Paket** Enthält: Außenspiegelgehäuse in Schwarz, Bordkanten- und Fensterlinienzierstäbe in Schwarz hochglänzend, wärmedämmend dunkel getöntes Glas (840) ab B-Säule, optional Entfall wärmedämmend dunkel getöntes Glas (U50), A-Wing-Zierteil an der Frontschürze in Schwarzchrom, Einleger an der Heckschürze in Schwarzchrom, 53,3 cm (21") AMG Leichtmetallräder im 5-Speichen-Design schwarz lackiert mit Aero-Elementen tantalgrau matt (RWP) Nur mit AMG Line Advanced Plus (PSK)/AMG Line Premium (PSO)/AMG Line Premium Plus (PSR)/AMG Line Business Class (PSS)	360,00	**428,40**	●	●	●	●

* Unsere Fahrerassistenz- und Sicherheitssysteme sind Hilfsmittel und entbinden Sie nicht von Ihrer Verantwortung als Fahrer. Beachten Sie die Hinweise in der Betriebsanleitung und die dort beschriebenen Systemgrenzen.

● lieferbar gegen Mehrpreis - O als Sonderausstattung ohne Mehrpreis lieferbar - **S** Serienausstattung - **–** nicht lieferbar

Interieur Design / Display-Paket (PAI)

CODE	AUSSTATTUNGEN	Preis € exkl. MwSt.	Preis € inkl. MwSt.	EQS 450+	EQS 450 4MATIC	EQS 500 4MATIC	EQS 580 4MATIC
H51	**Zierelemente Feinstrukturoptik schwarz**	0,00	**0,00**	S	S	S	–
51H+331	**Zierelemente Lasercut hinterleuchtet mit Mercedes-Benz Pattern**	290,00	**345,10**	●	●	●	–
	Mit AMG Line Advanced Plus (PSK)/AMG Line Premium (PSO)/AMG Line Premium Plus (PSR)/AMG Line Business Class (PSS)	0,00	**0,00**	○	○	○	–
H08	**Zierelemente Holz Linde linestructure anthrazit offenporig**	390,00	**464,10**	●	●	●	–
	Mit AMG Line Advanced Plus (PSK)/AMG Line Premium (PSO)/AMG Line Premium Plus (PSR)/AMG Line Business Class (PSS)	0,00	**0,00**	○	○	○	–
H67	**Zierelemente 3D Reliefoptik anthrazit**	540,00	**642,60**	●	●	●	–
	Mit AMG Line Advanced Plus (PSK)/AMG Line Premium (PSO)/AMG Line Premium Plus (PSR)/AMG Line Business Class (PSS)	440,00	**523,60**	●	●	●	–
H20	**Zierelemente Holz Magnolie braun offenporig mit Mercedes-Benz Pattern in Aluminium**	990,00	**1.178,10**	●	●	●	–
H39	**Zierelemente Holz Nussbaum Schiffsdeck offenporig**	3.200,00	**3.808,00**	●	●	●	–
	Mit Leder Exklusiv Nappa Paket (P87)	0,00	**0,00**	○	○	○	–
661	**Mittelkonsole Feinstrukturoptik schwarz**	150,00	**178,50**	●	●	●	–
757	**Mittelkonsole in Schwarz hochglänzend**	0,00	**0,00**	S	S	S	–

● lieferbar gegen Mehrpreis - ○ als Sonderausstattung ohne Mehrpreis lieferbar - **S** Serienausstattung - **–** nicht lieferbar

Interieur Design / MBUX Hyperscreen (PAG)

CODE	AUSSTATTUNGEN	Preis € exkl. MwSt.	Preis € inkl. MwSt.	EQS 450+	EQS 450 4MATIC	EQS 500 4MATIC	EQS 580 4MATIC
H08+775	**Zierelemente und Mittelkonsole Holz Linde linestructure anthrazit offenporig**	0,00	**0,00**	○	○	○	**S**
H20+781	**Zierelemente und Mittelkonsole Holz Magnolie braun offenporig mit Mercedes-Benz Pattern in Aluminium**	740,00	**880,60**	●	●	●	●
H39+697	**Zierelemente und Mittelkonsole Holz Nussbaum Schiffsdeck offenporig**	2.700,00	**3.213,00**	●	●	●	●
	Mit Leder Exklusiv Nappa Paket (P87)	0,00	**0,00**	○	○	○	○
H73+732	**AMG Zierelemente und Mittelkonsole in Carbon**	1.250,00	**1.487,50**	●	●	●	●

● lieferbar gegen Mehrpreis - ○ als Sonderausstattung ohne Mehrpreis lieferbar - **S** Serienausstattung - **–** nicht lieferbar

Interieur Design / Polsterung

CODE	AUSSTATTUNGEN	Preis € exkl. MwSt.	Preis € inkl. MwSt.	EQS 450+	EQS 450 4MATIC	EQS 500 4MATIC	EQS 580 4MATIC
111A	**NEOTEX / Ledernachbildung ARTICO schwarz/spacegrau** Nicht mit Multikontursitze für Fahrer und Beifahrer (399)/Innenhimmel Stoff macchiatobeige (55U)/Designgurtschlösser vorn und hinten (561)/ Innenhimmel Stoff nevagrau (59U)/Innenhimmel Mikrofaser (69U) Nur mit Entry (PSA)/Advanced (PSE)/Electric Art Advanced Plus (PSJ)	0,00	**0,00**	S	S	S	S
105A	**NEOTEX / Ledernachbildung ARTICO macchiatobeige/spacegrau** Nicht mit Multikontursitze für Fahrer und Beifahrer (399)/Innenhimmel Stoff schwarz (51U)/Designgurtschlösser vorn und hinten (561)/ Innenhimmel Stoff nevagrau (59U)/Innenhimmel Mikrofaser MICROCUT schwarz (61U)/Innenhimmel Mikrofaser (69U) Nur mit Entry (PSA)/Advanced (PSE)/Electric Art Advanced Plus (PSJ) und Panorama-Schiebedach (413)	350,00	**416,50**	●	●	●	●
121A	**NEOTEX / Ledernachbildung ARTICO schwarz/biscayablau** Nicht mit Multikontursitze für Fahrer und Beifahrer (399)/Innenhimmel Stoff macchiatobeige (55U)/Designgurtschlösser vorn und hinten (561)/ Innenhimmel Stoff nevagrau (59U)/Innenhimmel Mikrofaser (69U) Nur mit Entry (PSA)/Advanced (PSE)/Electric Art Advanced Plus (PSJ)	350,00	**416,50**	●	●	●	●
131A	**NEOTEX / Ledernachbildung ARTICO nevagrau/biscayablau** Nicht mit Multikontursitze für Fahrer und Beifahrer (399)/Innenhimmel Stoff macchiatobeige (55U)/Designgurtschlösser vorn und hinten (561)/ Innenhimmel Stoff nevagrau (59U)/Innenhimmel Mikrofaser (69U) Nur mit Entry (PSA)/Advanced (PSE)/Electric Art Advanced Plus (PSJ)	350,00	**416,50**	●	●	●	●

● lieferbar gegen Mehrpreis - O als Sonderausstattung ohne Mehrpreis lieferbar - **S** Serienausstattung - **–** nicht lieferbar

Interieur Design / Polsterung

CODE	AUSSTATTUNGEN	Preis € exkl. MwSt.	Preis € inkl. MwSt.	EQS 450+	EQS 450 4MATIC	EQS 500 4MATIC	EQS 580 4MATIC
201A	**Leder schwarz/spacegrau**	1.900,00	**2.261,00**	●	●	●	●
	Nicht mit Innenhimmel Stoff macchiatobeige (55U)/Innenhimmel Stoff nevagrau (59U)/Innenhimmel Mikrofaser (69U)/Sportsitze (7U4)/ AMG Line Business Class (PSS)/Entry (PSA)						
	Mit AMG Line Advanced Plus (PSK)/Electric Art Premium (PSN)/AMG Line Premium (PSO)/AMG Line Premium Plus (PSR)	0,00	**0,00**	○	○	○	○
205A	**Leder macchiatobeige/spacegrau**	2.250,00	**2.677,50**	●	●	●	●
	Nicht mit Innenhimmel Stoff schwarz (51U)/Designgurtschlösser vorn und hinten (561)/Innenhimmel Stoff nevagrau (59U)/ Innenhimmel Mikrofaser MICROCUT schwarz (61U)/Innenhimmel Mikrofaser (69U)/Sportsitze (7U4)/Entry (PSA)						
	Mit AMG Line Advanced Plus (PSK)	350,00	**416,50**	●	●	●	–
	Mit Electric Art Premium (PSN)/AMG Line Premium (PSO)/AMG Line Premium Plus (PSR)	350,00	**416,50**	●	●	●	●
209A	**Leder nevagrau/balaobraun**	2.250,00	**2.677,50**	●	●	●	●
	Nicht mit Innenhimmel Stoff schwarz (51U)/Innenhimmel Stoff macchiatobeige (55U)/Innenhimmel Mikrofaser MICROCUT schwarz (61U)/ Sportsitze (7U4)/Entry (PSA)/AMG Line Business Class (PSS)						
	Mit AMG Line Advanced Plus (PSK)/Electric Art Premium (PSN)/AMG Line Premium (PSO)/AMG Line Premium Plus (PSR)	350,00	**416,50**	●	●	●	●
211A	**Leder schwarz/balaobraun**	2.250,00	**2.677,50**	●	●	●	●
	Nicht mit Innenhimmel Stoff macchiatobeige (55U)/Innenhimmel Stoff nevagrau (59U)/ Innenhimmel Mikrofaser (69U)/Sportsitze (7U4)/ Entry (PSA)/AMG Line Business Class (PSS)						
	Mit AMG Line Advanced Plus (PSK)/Electric Art Premium (PSN)/AMG Line Premium (PSO)/AMG Line Premium Plus (PSR)	350,00	**416,50**	●	●	●	●

● lieferbar gegen Mehrpreis - ○ als Sonderausstattung ohne Mehrpreis lieferbar - **S** Serienausstattung - **–** nicht lieferbar

Interieur Design / Polsterung

CODE	AUSSTATTUNGEN	Preis € exkl. MwSt.	Preis € inkl. MwSt.	EQS 450+	EQS 450 4MATIC	EQS 500 4MATIC	EQS 580 4MATIC
221A	**Leder schwarz/biscayablau**	2.250,00	**2.677,50**	●	●	●	●
	Nicht mit Innenhimmel Stoff macchiatobeige (55U)/Innenhimmel Stoff nevagrau (59U)/Innenhimmel Mikrofaser (69U)/Sportsitze (7U4)/ AMG Line Business Class (PSS)/Entry (PSA)						
	Mit AMG Line Advanced Plus (PSK)/Electric Art Premium (PSN)/AMG Line Premium (PSO)/AMG Line Premium Plus (PSR)	350,00	**416,50**	●	●	●	●
229A	**Leder nevagrau/balaobraun**	350,00	**416,50**	●	●	●	●
	Nicht mit Multikontursitze für Fahrer und Beifahrer (399)/Innenhimmel Stoff schwarz (51U)/Innenhimmel Stoff macchiatobeige (55U)/ Designgurtschlösser vorn und hinten (561)/Innenhimmel Mikrofaser MICROCUT schwarz (61U)/Komfortsitze (7U2)/MBUX High-End Fond-Entertainment (854)/ENERGIZING Paket Plus (PBR)/Entry (PSA)/AMG Line Business Class (PSS)						
	Nur mit AMG Line Advanced Plus (PSK)/AMG Line Premium (PSO)/AMG Line Premium Plus (PSR)						
231A	**Leder schwarz/spacegrau**	0,00	**0,00**	○	○	○	○
	Nicht mit Multikontursitze für Fahrer und Beifahrer (399)/Innenhimmel Stoff macchiatobeige (55U)/Designgurtschlösser vorn und hinten (561)/ Innenhimmel Stoff nevagrau (59U)/Innenhimmel Mikrofaser (69U)/Komfortsitze (7U2)/MBUX High-End Fond-Entertainment (854)/ENERGIZING Paket Plus (PBR)/Entry (PSA)/AMG Line Business Class (PSS)						
	Nur mit AMG Line Advanced Plus (PSK)/AMG Line Premium (PSO)/AMG Line Premium Plus (PSR)						
801A	**Leder Nappa schwarz/spacegrau**	2.900,00	**3.451,00**	●	●	●	●
	Nicht mit Innenhimmel Stoff macchiatobeige (55U)/Innenhimmel Stoff nevagrau (59U)/Innenhimmel Mikrofaser (69U)/Sportsitze (7U4)/ Sitzheizung für Fahrer und Beifahrer (873)/Entry (PSA)/Advanced (PSE)/Electric Art Advanced Plus (PSJ)/AMG Line Advanced Plus (PSK)						
	Mit Electric Art Premium (PSN)/AMG Line Premium (PSO)/AMG Line Premium Plus (PSR)	1.300,00	**1.547,00**	●	●	●	●
	Mit AMG Line Business Class (PSS)	0,00	**0,00**	○	○	○	○

● lieferbar gegen Mehrpreis - ○ als Sonderausstattung ohne Mehrpreis lieferbar - **S** Serienausstattung - **–** nicht lieferbar

Interieur Design / Polsterung

CODE	AUSSTATTUNGEN	Preis € exkl. MwSt.	Preis € inkl. MwSt.	EQS 450+	EQS 450 4MATIC	EQS 500 4MATIC	EQS 580 4MATIC
805A	**Leder Nappa macchiatobeige/spacegrau**	2.900,00	**3.451,00**	●	●	●	●
	Nicht mit Innenhimmel Stoff schwarz (51U)/Designgurtschlösser vorn und hinten (561)/Innenhimmel Stoff nevagrau (59U)/Innenhimmel Mikrofaser MICROCUT schwarz (61U)/Innenhimmel Mikrofaser (69U)/Sportsitze (7U4)/Sitzheizung für Fahrer und Beifahrer (873)/Entry (PSA)/ Advanced (PSE)/Electric Art Advanced Plus (PSJ)/AMG Line Advanced Plus (PSK)						
	Mit Electric Art Premium (PSN)/AMG Line Premium (PSO)/AMG Line Premium Plus (PSR)	1.300,00	**1.547,00**	●	●	●	●
	Mit AMG Line Business Class (PSS)	0,00	**0,00**	○	○	○	○
811A	**Leder Nappa schwarz/balaobraun**	2.900,00	**3.451,00**	●	●	●	●
	Nicht mit Innenhimmel Stoff macchiatobeige (55U)/Innenhimmel Stoff nevagrau (59U)/Innenhimmel Mikrofaser (69U)/Sportsitze (7U4)/ Sitzheizung für Fahrer und Beifahrer (873)/Entry (PSA)/Advanced (PSE)/Electric Art Advanced Plus (PSJ)/AMG Line Advanced Plus (PSK)						
	Mit Electric Art Premium (PSN)/AMG Line Premium (PSO)/AMG Line Premium Plus (PSR)	1.300,00	**1.547,00**	●	●	●	●
	Mit AMG Line Business Class (PSS)	0,00	**0,00**	○	○	○	○
821A	**Leder Nappa schwarz/biscayablau**	0,00	**0,00**				
	Nicht mit Innenhimmel Stoff macchiatobeige (55U)/Innenhimmel Stoff nevagrau (59U)/Innenhimmel Mikrofaser (69U)/Sportsitze (7U4)/ Sitzheizung für Fahrer und Beifahrer (873)/Entry (PSA)/Advanced (PSE)/Electric Art Advanced Plus (PSJ)/AMG Line Advanced Plus (PSK)						
	Mit Electric Art Premium (PSN)/AMG Line Premium (PSO)/AMG Line Premium Plus (PSR)	1.300,00	**1.547,00**	●	●	●	●
	Mit AMG Line Business Class (PSS)	0,00	**0,00**	○	○	○	○
509A	**Leder Nappa nevagrau/biscayablau**	0,00	**0,00**	○	○	○	○
	Nicht mit Innenhimmel Stoff schwarz (51U)/Innenhimmel Stoff macchiatobeige (55U)/Innenhimmel Mikrofaser MICROCUT schwarz (61U)/ Sportsitze (7U4)/Sitzheizung für Fahrer und Beifahrer (873)/Entry (PSA)/Advanced (PSE)/Electric Art Advanced Plus (PSJ)/AMG Line Advanced Plus (PSK)						
	Nur mit Leder Exklusiv Nappa Paket (P87), Electric Art Interieur (P14)						

● lieferbar gegen Mehrpreis - ○ als Sonderausstattung ohne Mehrpreis lieferbar - **S** Serienausstattung - **–** nicht lieferbar

Interieur Design / Polsterung

CODE	AUSSTATTUNGEN	Preis € exkl. MwSt.	Preis € inkl. MwSt.	EQS 450+	EQS 450 4MATIC	EQS 500 4MATIC	EQS 580 4MATIC
P87	**Leder Exklusiv Nappa Paket**	7.000,00	**8.330,00**	●	●	●	–
	Enthält: Memory-Paket (275), Sitzklimatisierung für Fahrer und Beifahrer (401), Komfort-Kopfstützen vorn (436), Head-up Display (444), Leder Nappa nevagrau/biscayablau (509A), Designgurtschlösser vorn und hinten (561), Multifunktionslenkrad in Leder Nappa (L2B)	6.500,00	**7.735,00**	–	–	–	●
	Nicht mit Innenhimmel Stoff schwarz (51U)/Innenhimmel Stoff macchiatobeige (55U)/Innenhimmel Mikrofaser MICROCUT schwarz (61U)/ Sportsitze (7U4)/Sitzheizung für Fahrer und Beifahrer (873)/Ambientebeleuchtung (894)/Entry (PSA)/Advanced (PSE)/Electric Art Advanced Plus (PSJ)/ AMG Line Advanced Plus (PSK)						
	Mit MBUX Hyperscreen (PAG)	6.500,00	**7.735,00**	●	●	●	●
	Mit Electric Art Premium (PSN)	5.400,00	**6.426,00**	●	●	●	–
	Mit Electric Art Premium (PSN)	4.900,00	**5.831,00**	–	–	–	●
	Mit Electric Art Premium (PSN) + MBUX Hyperscreen (PAG)	4.900,00	**5.831,00**	●	●	●	–
	Mit AMG Line Premium (PSO)	5.700,00	**6.783,00**	●	●	●	–
	Mit AMG Line Premium (PSO)	4.900,00	**5.831,00**	–	–	–	●
	Mit AMG Line Premium (PSO) + MBUX Hyperscreen (PAG)	4.900,00	**5.831,00**	●	●	●	–
	Mit AMG Line Premium Plus (PSR)	5.400,00	**6.426,00**	●	●	●	–
	Mit MBUX Hyperscreen (PAG) + AMG Line Premium Plus (PSR)/AMG Line Business Class (PSS)	4.900,00	**5.831,00**	●	●	●	–
	Mit AMG Line Premium Plus (PSR)/AMG Line Business Class (PSS)	4.900,00	**5.831,00**	–	–	–	●

● lieferbar gegen Mehrpreis - ○ als Sonderausstattung ohne Mehrpreis lieferbar - **S** Serienausstattung - **–** nicht lieferbar

Interieur Design / Innenhimmel

CODE	AUSSTATTUNGEN	Preis € exkl. MwSt.	Preis € inkl. MwSt.	EQS 450+	EQS 450 4MATIC	EQS 500 4MATIC	EQS 580 4MATIC
51U	**Innenhimmel Stoff schwarz** Nur mit NEOTEX / Ledernachbildung ARTICO schwarz/spacegrau (111A)/NEOTEX / Ledernachbildung ARTICO schwarz/biscayablau (121A)/ NEOTEX / Ledernachbildung ARTICO nevagrau/biscayablau (131A)/Leder schwarz/spacegrau (201A)/Leder schwarz/balaobraun (211A)/ Leder schwarz/biscayablau (221A)/Leder schwarz/spacegrau (231A)/Leder Nappa schwarz/spacegrau (801A)/Leder Nappa schwarz/ balaobraun (811A)/Leder Nappa schwarz/biscayablau (821A)	0,00	**0,00**	○	○	○	○
55U	**Innenhimmel Stoff macchiatobeige** Nur mit Panorama-Schiebedach (413) + NEOTEX / Ledernachbildung ARTICO macchiatobeige/spacegrau (105A)/Leder macchiatobeige/ spacegrau (205A)/Leder Nappa macchiatobeige/spacegrau (805A))	0,00	**0,00**	○	○	○	○
59U	**Innenhimmel Stoff nevagrau** Nur mit Panorama-Schiebedach (413) + Leder nevagrau/balaobraun (209A)/Leder nevagrau/balaobraun (229A)/Leder Nappa nevagrau/ biscayablau (509A))	0,00	**0,00**	○	○	○	○
61U	**Innenhimmel Mikrofaser MICROCUT schwarz** Nur mit Panorama-Schiebedach (413) + Burmester® 3D-Surround-Soundsystem (810) + Sonnenblende ausziehbar (543) + NEOTEX / Ledernachbildung ARTICO schwarz/biscayablau (121A)/NEOTEX / Ledernachbildung ARTICO nevagrau/biscayablau (131A)/ NEOTEX / Ledernachbildung ARTICO schwarz/spacegrau (111A)/Leder schwarz/spacegrau (231A)/Leder schwarz/balaobraun (211A)/ Leder schwarz/biscayablau (221A)/Leder schwarz/spacegrau (201A)/Leder Nappa schwarz/balaobraun (811A)/Leder Nappa schwarz/ biscayablau (821A)/Leder Nappa schwarz/spacegrau (801A)	1.600,00	**1.904,00**	●	●	●	●
69U	**Innenhimmel Mikrofaser MICROCUT nevagrau** Nur mit Panorama-Schiebedach (413) + Burmester® 3D-Surround-Soundsystem (810) + Sonnenblende ausziehbar (543) + Leder nevagrau/ balaobraun (229A)/Leder nevagrau/balaobraun (209A)/Leder Nappa nevagrau/biscayablau (509A)	1.600,00	**1.904,00**	●	●	●	●

● lieferbar gegen Mehrpreis - ○ als Sonderausstattung ohne Mehrpreis lieferbar - **S** Serienausstattung - **–** nicht lieferbar

Räder

CODE	AUSSTATTUNGEN	Preis € exkl. MwSt.	Preis € inkl. MwSt.	EQS 450+	EQS 450 4MATIC	EQS 500 4MATIC	EQS 580 4MATIC
50R	**50,8 cm (20") Leichtmetallräder im 5-Doppelspeichen-Design aerodynamisch optimiert, hochglanzschwarz lackiert mit 265/50 R20 auf 8,5J x 20 ET29,5** Nur mit Advanced (PSE)/Electric Art Advanced Plus (PSJ)/Electric Art Premium (PSN)	0,00	**0,00**	S	S	S	○
29R	**50,8 cm (20") Leichtmetallräder im 5-Speichen-Design aerodynamisch optimiert, vanadiumsilber lackiert und glanzgedreht mit 265/50 R20 auf 8,5J x 20 ET29,5** Nicht mit AMG Line Advanced Plus (PSK)/AMG Line Premium (PSO)/AMG Line Premium Plus (PSR)/AMG Line Business Class (PSS)	200,00	**238,00**	●	●	●	●
19R	**53,3 cm (21") Leichtmetallräder im 5-Speichen-Design schwarz lackiert und glanzgedreht mit 275/45 R21 auf 9,5J x 21 ET30,1** Nicht mit Entry (PSA) Nur mit Advanced (PSE)/Electric Art Advanced Plus (PSJ)/Electric Art Premium (PSN)	1.050,00	**1.249,50**	●	●	●	S
	Mit Electric Art Advanced Plus (PSJ)/Electric Art Premium (PSN)	0,00	**0,00**	○	○	○	○
87R	**53,3 cm (21") Leichtmetallräder im 5-Speichen-Design schwarz lackiert und glanzgedreht mit Aero-Elementen in Sternoptik Chrom hochglänzend mit 275/45 R21 auf 9,5J x 21 ET30,1** Nicht mit Entry (PSA) Nur mit Advanced (PSE)/Electric Art Advanced Plus (PSJ)/Electric Art Premium (PSN)	1.400,00	**1.666,00**	●	●	●	●
	Mit Electric Art Advanced Plus (PSJ)/Electric Art Premium (PSN)	350,00	**416,50**	●	●	●	●
00R	**55,9 cm (22") Leichtmetallräder im 5-Doppelspeichen-Design aerodynamisch optimiert, schwarz lackiert und glanzgedreht mit 275/40 R22 auf 9,5J x 22 ET30** Nicht mit Anhängevorrichtung mit ESP® Anhängerstabilisierung (550) + 3. Sitzreihe für 2 Personen (847)/Entry (PSA) Nur mit Advanced (PSE)/Electric Art Advanced Plus (PSJ)/Electric Art Premium (PSN) + Sommerreifen (R01) + Geräuschoptimierter Reifen mit Schaumabsorber (R06)	2.225,00	**2.647,75**	●	●	●	●
	Mit Electric Art Advanced Plus (PSJ)/Electric Art Premium (PSN)	1.175,00	**1.398,25**	●	●	●	●

● lieferbar gegen Mehrpreis - ○ als Sonderausstattung ohne Mehrpreis lieferbar - **S** Serienausstattung - **–** nicht lieferbar

Räder

CODE	AUSSTATTUNGEN	Preis € exkl. MwSt.	Preis € inkl. MwSt.	EQS 450+	EQS 450 4MATIC	EQS 500 4MATIC	EQS 580 4MATIC
RWO	**53,3 cm (21") AMG Leichtmetallräder im 5-Speichen-Design vanadiumsilber metallic lackiert mit Aero-Elementen in Tantalgrau matt mit 275/45 R21 auf 9,5 J x 21H2 ET30,1** Nur mit AMG Line Advanced Plus (PSK)/AMG Line Premium (PSO)/AMG Line Premium Plus (PSR)/AMG Line Business Class (PSS)	0,00	**0,00**	○	○	○	○
RWP	**53,3 cm (21") AMG Leichtmetallräder im 5-Speichen-Design hochglanzschwarz lackiert mit Aero-Elementen in Tantalgrau matt mit 275/45 R21 auf 9,5 J x 21H2 ET30,1** Nur mit AMG Line Advanced Plus (PSK)/AMG Line Premium (PSO)/AMG Line Premium Plus (PSR)/AMG Line Business Class (PSS)	350,00	**416,50**	●	●	●	●
RWX	**53,3 cm (21") AMG Leichtmetallräder im Vielspeichen-Design aerodynamisch optimiert, hochglanzschwarz lackiert und glanzgedreht mit 275/45 R21 auf 9,5J x 21H2 ET30,1** Nur mit AMG Line Advanced Plus (PSK)/AMG Line Premium (PSO)/AMG Line Premium Plus (PSR)/AMG Line Business Class (PSS)	550,00	**654,50**	●	●	●	●
RPE	**55,9 cm (22") AMG Leichtmetallräder im Vielspeichen-Design aerodynamisch optimiert, hochglanzschwarz lackiert und glanzgedreht mit 275/40 R22 auf 9,5J x 22 ET30** Nicht mit Anhängevorrichtung mit ESP® Anhängerstabilisierung (550) + 3. Sitzreihe für 2 Personen (847) Nur mit AMG Line Advanced Plus (PSK)/AMG Line Premium (PSO)/AMG Line Premium Plus (PSR)/AMG Line Business Class (PSS) + Sommerreifen (R01) + Geräuschoptimierter Reifen mit Schaumabsorber (R06)	1.750,00	**2.082,50**	●	●	●	●
R03	**Sportreifen** Nur mit 53,3 cm (21") AMG Leichtmetallräder im 5-Speichen-Design (RWO)/53,3 cm (21") AMG Leichtmetallräder im 5-Speichen-Design (RWP)/ 53,3 cm (21") AMG Leichtmetallräder im Vielspeichen-Design (RWX)/53,3 cm (21") Leichtmetallräder im 5-Speichen-Design (19R)/53,3 cm (21") Leichtmetallräder im 5-Speichen-Design (87R)	330,00	**392,70**	●	●	●	●
5R7	**Winter-Kompletträder M+S 4-fach 50,8 cm (20") Leichtmetallräder im 5-Doppelspeichen-Design aerodynamisch optimiert, hochglanzschwarz lackiert mit 265/50 R20 auf 8,5J x 20 ET29,5 (Felge 50R)** Schneeketten möglich	3.000,00	**3.570,00**	●	●	●	●
6R1	**Winter-Kompletträder M+S 4-fach 53,3 cm (21") Leichtmetallräder im 5-Speichen-Design schwarz lackiert und glanzgedreht mit 275/45 R21 110V auf 9,5J x 21 ET30,1 (Felge 19R)** Schneeketten nicht möglich	3.350,00	**3.986,50**	●	●	●	●

● lieferbar gegen Mehrpreis - ○ als Sonderausstattung ohne Mehrpreis lieferbar - **S** Serienausstattung - **–** nicht lieferbar

Sonderausstattungen

CODE	AUSSTATTUNGEN	Preis € exkl. MwSt.	Preis € inkl. MwSt.	EQS 450+	EQS 450 4MATIC	EQS 500 4MATIC	EQS 580 4MATIC
7U2	**Komfortsitze**	0,00	**0,00**	S	S	S	S
7U4	**Sportsitze**	0,00	**0,00**	○	○	○	○
	Nur mit AMG Line Advanced Plus (PSK)/AMG Line Premium (PSO)/AMG Line Premium Plus (PSR)/AMG Line Business Class (PSS)						
581	**Klimatisierungsautomatik THERMOTRONIC**	670,00	**797,30**	●	●	●	●
	Nicht mit Entry (PSA)/Advanced (PSE)						
	Mit Electric Art Premium (PSN)/AMG Line Premium (PSO)/AMG Line Premium Plus (PSR)/AMG Line Business Class (PSS)	0,00	**0,00**	○	○	○	○
810	**Burmester® 3D-Surround-Soundsystem**	820,00	**975,80**	●	●	●	●
	Nur mit Soundpersonalisierung (32U) + Electric Art Advanced Plus (PSJ)/AMG Line Advanced Plus (PSK)/Electric Art Premium (PSN)/AMG Line Premium (PSO)/AMG Line Premium Plus (PSR)/AMG Line Business Class (PSS)						
	Mit Electric Art Premium (PSN)/AMG Line Premium (PSO)/AMG Line Premium Plus (PSR)/AMG Line Business Class (PSS)	0,00	**0,00**	○	○	○	○
49U	**Vorrüstung für MBUX Entertainment Plus**	0,00	**0,00**	S	S	S	S
32U	**Soundpersonalisierung**	0,00	**0,00**	○	○	○	○
	Nur mit Burmester® 3D-Surround-Soundsystem (810)						
401	**Sitzklimatisierung für Fahrer und Beifahrer**	855,00	**1.017,45**	●	●	●	●
	Nicht mit Sitzheizung für Fahrer und Beifahrer (873)/Entry (PSA)/Advanced (PSE)						
	Mit Electric Art Premium (PSN)/AMG Line Premium (PSO)/AMG Line Premium Plus (PSR)/AMG Line Business Class (PSS)	0,00	**0,00**	○	○	○	○
413	**Panorama-Schiebedach**	1.630,00	**1.939,70**	●	●	●	●
	Mit Electric Art Advanced Plus (PSJ)/AMG Line Advanced Plus (PSK)/Electric Art Premium (PSN)/AMG Line Premium (PSO)/AMG Line Premium Plus (PSR)/AMG Line Business Class (PSS)	0,00	**0,00**	○	○	○	○

● lieferbar gegen Mehrpreis - ○ als Sonderausstattung ohne Mehrpreis lieferbar - **S** Serienausstattung - **–** nicht lieferbar

Sonderausstattungen

CODE	AUSSTATTUNGEN	Preis € exkl. MwSt.	Preis € inkl. MwSt.	EQS 450+	EQS 450 4MATIC	EQS 500 4MATIC	EQS 580 4MATIC
399	**Multikontursitze für Fahrer und Beifahrer**	1.460,00	**1.737,40**	●	●	●	●
	Nicht mit NEOTEX / Ledernachbildung ARTICO macchiatobeige/spacegrau (105A)/NEOTEX / Ledernachbildung ARTICO schwarz/spacegrau (111A)/NEOTEX / Ledernachbildung ARTICO schwarz/biscayablau (121A)/NEOTEX / Ledernachbildung ARTICO nevagrau/biscayablau (131A)/Leder nevagrau/balaobraun (229A)/Leder schwarz/spacegrau (231A)/Sportsitze (7U4)/Sitzheizung für Fahrer und Beifahrer (873)/ Lordosenstütze (U22)/Entry (PSA)/Advanced (PSE)						
	Nur mit Komfort-Kopfstützen vorn (436) + Komfortsitze (7U2)						
	Mit AMG Line Business Class (PSS)	0,00	**0,00**	○	○	○	○
PBP	**ENERGIZING Paket**	570,00	**678,30**	●	●	●	●
	Nicht mit Entry (PSA)/Advanced (PSE)/AMG Line Business Class (PSS)						
	Mit AMG Line Premium Plus (PSR)	0,00	**0,00**	○	○	○	○
P21	**AIR-BALANCE Paket**	0,00	**0,00**	○	○	○	○
	Nur mit ENERGIZING Paket (PBP)/AMG Line Business Class (PSS)						
872	**Sitzheizung im Fond**	410,00	**487,90**	●	●	●	●
	Nicht mit Entry (PSA)/Advanced (PSE)						
	Mit AMG Line Premium Plus (PSR)/AMG Line Business Class (PSS)	0,00	**0,00**	○	○	○	○
443	**Lenkradheizung**	490,00	**583,10**	●	●	●	●
	Nicht mit Entry (PSA)/Advanced (PSE)						
	Mit AMG Line Premium Plus (PSR)/AMG Line Business Class (PSS)	0,00	**0,00**	○	○	○	○
445	**MBUX Augmented Reality Head-up Display**	910,00	**1.082,90**	●	●	●	●
	Nicht mit Totwinkel-Assistent (234)/Aktiver Abstands-Assistent DISTRONIC (239)/Aktiver Brems-Assistent (258)/Head-up Display (444)/ Geschwindigkeitslimit-Assistent (504)/Adaptiver Fernlicht-Assistent (608)/LED High Performance-Scheinwerfer (632)/ Ambientebeleuchtung (894)						
	Nur mit MBUX Hyperscreen (PAG) + Electric Art Premium (PSN)/AMG Line Premium (PSO)/AMG Line Premium Plus (PSR)/AMG Line Business Class (PSS)						
	Mit AMG Line Business Class (PSS)	0,00	**0,00**	○	○	○	○

● lieferbar gegen Mehrpreis - ○ als Sonderausstattung ohne Mehrpreis lieferbar - **S** Serienausstattung - **–** nicht lieferbar

Sonderausstattungen

CODE	AUSSTATTUNGEN	Preis € exkl. MwSt.	Preis € inkl. MwSt.	EQS 450+	EQS 450 4MATIC	EQS 500 4MATIC	EQS 580 4MATIC
P08	**Fond-Komfort-Paket**	960,00	**1.142,40**	●	●	●	●
	Nur mit Electric Art Premium (PSN)/AMG Line Premium (PSO)/AMG Line Premium Plus (PSR)/AMG Line Business Class (PSS)						
	Mit AMG Line Business Class (PSS)	0,00	**0,00**	○	○	○	○
PAF	**Akustik-Komfort-Paket**	1.200,00	**1.428,00**	●	●	●	●
	Nicht mit Entry (PSA)/Advanced (PSE)/Electric Art Advanced Plus (PSJ)/AMG Line Advanced Plus (PSK)						
	Mit AMG Line Business Class (PSS)	0,00	**0,00**	○	○	○	○
447	**MBUX Fond-Tablet**	500,00	**595,00**	●	●	●	●
	Nur mit Electric Art Premium (PSN)/AMG Line Premium (PSO)/AMG Line Premium Plus (PSR)/AMG Line Business Class (PSS)	0,00	**0,00**	○	○	○	○
PAG	**MBUX Hyperscreen**	7.200,00	**8.568,00**	●	●	●	**S**
	Nicht mit Advanced (PSE)/ Electric Art Advanced Plus (PSJ)/ AMG Line Advanced Plus (PSK)						
	Mit AMG Line Business Class (PSS)	0,00	**0,00**	○	○	○	**S**
854	**MBUX High-End Fond-Entertainment**	2.990,00	**3.558,10**	●	●	●	●
	Nur mit Electric Art Premium (PSN)/AMG Line Premium (PSO)/AMG Line Premium Plus (PSR)/AMG Line Business Class (PSS)						
	Mit AMG Line Business Class (PSS)	0,00	**0,00**	○	○	○	○
865	**TV-Tuner**	1.080,00	**1.285,20**	●	●	●	●
	Nur mit Electric Art Premium (PSN)/AMG Line Premium (PSO)/AMG Line Premium Plus (PSR)/AMG Line Business Class (PSS)						
	Mit AMG Line Business Class (PSS)	0,00	**0,00**	○	○	○	○
5U4	**Kühlerverkleidung mit Mercedes-Benz Pattern**	330,00	**392,70**	●	●	●	●
	Nicht mit Entry (PSA)/Advanced (PSE)						
	Mit AMG Line Advanced Plus (PSK)/AMG Line Premium (PSO)/AMG Line Premium Plus (PSR)/AMG Line Business Class (PSS)	0,00	**0,00**	○	○	○	○

● lieferbar gegen Mehrpreis - ○ als Sonderausstattung ohne Mehrpreis lieferbar - **S** Serienausstattung - **–** nicht lieferbar

Sonderausstattungen

CODE	AUSSTATTUNGEN	Preis € exkl. MwSt.	Preis € inkl. MwSt.	EQS 450+	EQS 450 4MATIC	EQS 500 4MATIC	EQS 580 4MATIC
899	**Multifunktions-Telefonie**	590,00	**702,10**	●	●	●	●
	Nicht mit Kabelloses Ladesystem für mobile Endgeräte vorn (897)						
	Nur mit Electric Art Premium (PSN)/AMG Line Premium (PSO)/AMG Line Premium Plus (PSR)/AMG Line Business Class (PSS)						
	Mit AMG Line Business Class (PSS)	0,00	**0,00**	○	○	○	○
PBH	**Park-Paket mit Remote-Parkfunktionen***	600,00	**714,00**	●	●	●	●
	Nicht mit Rückfahrkamera (218)/3. Sitzreihe für 2 Personen (847)/Park-Paket mit Rückfahrkamera (P44)/Park-Paket mit 360°-Kamera (P47)						
	Nur mit Electric Art Premium (PSN)/AMG Line Premium (PSO)/AMG Line Premium Plus (PSR)/AMG Line Business Class (PSS)						
553	**Anhängerrangier-Assistent**	350,00	**416,50**	●	●	●	●
	Nicht mit Entry (PSA)/Advanced (PSE)						
	Nur mit Anhängevorrichtung mit ESP® Anhängerstabilisierung (550)						
682	**Feuerlöscher**	120,00	**142,80**	●	●	●	●
293	**Sidebags im Fond**	380,00	**452,20**	●	●	●	●
550	**Anhängevorrichtung mit ESP® Anhängerstabilisierung**	840,00	**999,60**	●	●	●	●
847	**3. Sitzreihe für 2 Personen**	1.600,00	**1.904,00**	●	●	●	●
	Nicht mit ENERGIZING AIR CONTROL Plus (P53)/Park-Paket mit Remote-Parkfunktionen (PBH)/Frontscheibe, beheizt (597)/ Reifen mit Notlaufeigenschaften (R66)						
P53	**ENERGIZING AIR CONTROL Plus**	450,00	**535,50**	●	●	●	●
	Nicht mit 3. Sitzreihe für 2 Personen (847)						
	Nur mit Electric Art Premium (PSN)/AMG Line Premium (PSO)/AMG Line Premium Plus (PSR)/AMG Line Business Class (PSS)						
582	**Klimatisierungsautomatik THERMOTRONIC im Fond**	1.140,00	**1.356,60**	●	●	●	●
	Nicht mit Entry (PSA)/Advanced (PSE)						
	Nur mit Klimatisierungsautomatik THERMOTRONIC (581) und 3. Sitzreihe für 2 Personen (847)						

Bei den mit * gekennzeichneten Komponenten handelt es sich um Mercedes me Dienste. Für die Nutzung dieser Dienste ist eine persönliche Mercedes me ID sowie die Zustimmung zu den Nutzungsbedingungen für die Mercedes me connect Dienste notwendig. Zusätzlich muss das jeweilige Fahrzeug mit dem Benutzerkonto verknüpft sein. Nach Ablauf der initialen Laufzeit von einem Jahr können die Dienste kostenpflichtig verlängert werden, sofern diese dann noch für das entsprechende Fahrzeug angeboten werden. Die erstmalige Aktivierung der Dienste ist innerhalb von 1 Jahr ab Erstzulassung oder Inbetriebnahme durch den Kunden möglich, je nachdem was zuerst erfolgt.

● lieferbar gegen Mehrpreis - ○ als Sonderausstattung ohne Mehrpreis lieferbar - **S** Serienausstattung - **–** nicht lieferbar

Sonderausstattungen

CODE	AUSSTATTUNGEN	Preis € exkl. MwSt.	Preis € inkl. MwSt.	EQS 450+	EQS 450 4MATIC	EQS 500 4MATIC	EQS 580 4MATIC
886	**Sitzheizung für 3. Sitzreihe**	360,00	**428,40**	●	●	●	●
	Nur mit 3. Sitzreihe für 2 Personen (847) + Sitzheizung im Fond (872)						
846	**Trittbretter beleuchtet in Aluminium-Optik mit Gumminoppen**	625,00	**743,75**	●	●	●	●
	Nicht mit Anhängevorrichtung mit ESP® Anhängerstabilisierung (550) + 3. Sitzreihe für 2 Personen (847)						
	Mit AMG Line Advanced Plus (PSK)/AMG Line Premium (PSO)/AMG Line Premium Plus (PSR)/AMG Line Business Class (PSS)	1.250,00	**1.487,50**	●	●	●	●
561	**Designgurtschlösser vorn und hinten**	0,00	**0,00**	○	○	○	○
	Nur mit Electric Art Premium (PSN)/ Advanced (PSE)/AMG Line Premium (PSO)/AMG Line Premium Plus (PSR)/AMG Line Business Class (PSS)						
597	**Frontscheibe, beheizt**	580,00	**690,20**	●	●	●	●
	Nicht mit Entry (PSA)/Advanced (PSE)/Electric Art Advanced Plus (PSJ)/AMG Line Advanced Plus (PSK)						
543	**Sonnenblende ausziehbar**	95,00	**113,05**	●	●	●	●
	Nur mit Electric Art Premium (PSN)/AMG Line Premium (PSO)/AMG Line Premium Plus (PSR)/AMG Line Business Class (PSS)Mit Electric Art Premium/Leder Exklusiv Nappa Paket (P87)						
	Mit AMG Line Business Class (PSS)	0,00	**0,00**	○	○	○	○
U40	**Trennnetz**	150,00	**178,50**	●	●	●	●
	Nicht mit Entry (PSA)/ Advanced (PSE)						
04U	**Transparente Motorhaube**	0,00	**0,00**	○	○	○	○
	Nur mit Park-Paket mit 360°-Kamera (P47)/Park-Paket mit Remote-Parkfunktionen (PBH)						
B60	**Fahrzeugschlüssel in Schwarz mit Zierrahmen in Roségold**	100,00	**119,00**	●	●	●	●
	Nur mit Park-Paket mit 360°-Kamera (P47)/Park-Paket mit Remote-Parkfunktionen (PBH)						
5B9	**Wendematte Kofferraum in Schwarz**	90,00	**107,10**	●	●	●	●
U31	**1 kabelloser Kopfhörer**	200,00	**238,00**	●	●	●	●
	Nicht mit 2 kabellose Kopfhörer (U58)						
U58	**2 kabellose Kopfhörer**	400,00	**476,00**	●	●	●	●
	Nicht mit 1 kabelloser Kopfhörer (U31)						

● lieferbar gegen Mehrpreis - ○ als Sonderausstattung ohne Mehrpreis lieferbar - **S** Serienausstattung - **–** nicht lieferbar

EQS SUV

Mercedes me connect.

1

2

Mercedes me connect

1 PBG MBUX Navigation Premium

Mit der MBUX Navigation Premium erreichen Sie Ihr Ziel schnell und bestens informiert. Dabei können Sie sich auf aktuelle Kartendaten inklusive Sattelitenansicht, präzise Echtzeit-Verkehrsinformationen und eine schnelle Online-Routenführung verlassen. Intelligent vernetzte Funktionen machen Ihre Fahrt nicht zuletzt auch sicherer.

Ab Aktivierung 3 Jahre kostenfrei nutzbar.

365 Festplatten-Navigation

Sparen Sie Zeit durch eine schnelle Festplatten-Navigation mit flexiblen Eingaben über Touchbedienung oder Spracheingabe. Dabei sind die 3D-Anzeigen etwa von Sehenswürdigkeiten auch ein optischer Genuss. Das intelligente System führt sie zuverlässig an Ihr Ziel und greift dabei sowohl auf lokale sowie aktuelle Online-Informationen zurück. Ebenfalls beinhaltet: Bürofunktion im Fahrzeug (In-Car Office). Damit nutzen Sie Ihre Zeit im Auto so sinnvoll und effektiv wie möglich.

Ab Aktivierung 1 Jahr kostenfrei nutzbar.
Unter what3words.com finden Sie vertiefende Informationen zu dem weltweiten Adress-System.

2 384 Kommunikationsmodul (LTE Advanced) für die Nutzung von Mercedes me connect Diensten *

Das Kommunikationsmodul überträgt größere Datenvolumen mit hoher Geschwindigkeit. Der Begriff Advanced steht für einen besonders leistungsfähigen Mobilfunkstandard. Von diesem Turbo-LTE profitieren Sie immer. Etwa durch noch schnelleren Informationsfluss bei den vielen Mercedes me Komfortdiensten oder der Car-to-X-Kommunikation.

Zur Nutzung mancher Dienste werden zusätzliche Sonderausstattungen benötigt. Weitere Informationen über Dienste-Inhalte, Dienste-Laufzeiten, Nutzungsbedingungen und die Aktivierung der einzelnen Dienste sind unter www.mercedes.me oder bei jedem teilnehmenden Mercedes-Benz Händler erhältlich. Die Geschwindigkeit und Verfügbarkeit der Daten-Verbindung variiert unter anderem in Abhängigkeit von der Netzabdeckung am Standort des Fahrzeugs.

Die fahrzeugfeste SIM-Karte ist die Grundlage, damit Sie die Dienste von Mercedes me connect nutzen können. Teilweise müssen Sie diese Dienste separat bei der Mercedes-Benz AG buchen. Die Nutzung setzt eine Verknüpfung des Fahrzeugs beim Händler, Ihre Registrierung auf dem Kundenportal „Mercedes me“ und das Akzeptieren der Nutzungsbedingungen voraus. Auf dem Kundenportal können Sie die Mercedes me connect Dienste auch konfigurieren und verwalten.

2

1

3

Mercedes me connect

1 351 Mercedes-Benz Notrufsystem

Das Mercedes-Benz Notrufsystem kann im Notfall für den entscheidenden Zeitvorteil sorgen. Über ein Kommunikationsmodul mit eigener SIM-Karte wird bei einem erkannten Unfall automatisch ein Notruf ausgelöst, der die Zeit bis zum Eintreffen von Rettungskräften verkürzen kann. Der Notruf kann auch manuell ausgelöst werden, um Hilfe zu organisieren.

In einem Notfall werden die folgenden Informationen an das Notrufzentrum übermittelt: GPS-Positionsdaten des Fahrzeugs, Fahrtrichtung, Fahrzeugidentifikationsnummer, geschätzte Anzahl der Personen im Fahrzeug, manuelle/automatische Auslösung, Zeitstempel (Zeitpunkt des Unfalls), Spracheinstellung im Infotainmentsystem (nur bei Verbindung zur Mercedes-Benz Notrufzentrale) und Antriebsart (Diesel, Benzin, Elektro usw.).

Die manuelle Auswahl einer Verbindung mit öffentlichen Notfall-Rufnummern (z. B. 112) ist über das Notrufsystem nicht möglich. Falls keine Verbindung mit der Mercedes-Benz Notrufzentrale aufgebaut werden kann, wird automatisch der Verbindungsaufbau mit einer öffentlichen Notfall-Rufnummer (z. B. 112) versucht.

Eine Liste der Länder, in denen bereits entsprechende Notrufnummern eingerichtet sind, kann unter http://www.mercedes-benz-mobile.com/extra/ecall eingesehen werden.

2 13U Vorrüstung für Remote- und Navigationsdienste *

Die Welt von Mercedes me bietet viele Dienste für Ihr Elektro-Komforterlebnis. Sie erhalten mit der Navigation und Aktiven Reichweiten-Überwachung entsprechende Reichweitensicherheit – inklusive notwendiger Ladestopps. Die Routenberechnung berücksichtigt den aktuellen Verbrauch, Streckenverlauf und überprüft, ob die gewünschte Ladesäule frei ist.

3 367 Vorrüstung für Live Traffic Information *

Kommen Sie stressfrei, auf dem besten Weg und schneller an Ihr Ziel. Live Traffic Information empfängt in Echtzeit präzisere und aktuellere Verkehrsdaten als übliche Systeme und optimiert die dynamische Routenführung. Ob in der Rushhour oder auf Reisen: Sie können auf viele Situationen reagieren und Staus sowie Stop-and-go-Verkehr einfach umfahren.

7 Jahre, ab Aktivierung kostenfrei nutzbar.

1

Mercedes me connect

1 01U Vorrüstung für Navigationsdienste *

Wo auch immer Sie hinfahren, Sie sind bestens informiert. Ihr Fahrzeug beantwortet Ihnen Fragen zu Ihrer Reise. Sie erfahren die Anzahl aktuell verfügbarer Parkplätze oder das aktuelle Wetter. Damit gelingt Ihnen die Reiseplanung noch leichter. Hilfreiches Extra: Das digitale Fahrtenbuch zeichnet Ihre Fahrten auf Wunsch automatisch auf.

Lokale Suche/Anzeige Park-und Wetterinformationen: 3 Jahre, ab Aktivierung kostenfrei nutzbar. Digitales Fahrtenbuch: 3 Jahre, ab Aktivierung kostenfrei nutzbar.

1 20U Vorrüstung für digitale Schlüsselübergabe *

Teilen Sie Ihr Fahrzeug mit Freunden und Familienmitgliedern – egal, wo Sie gerade sind und einfach per Mercedes me App. Sie behalten die Kontrolle und entscheiden, wem Sie Ihren Mercedes überlassen. Über die App entriegeln Sie Ihr Fahrzeug aus der Ferne und aktivieren den hinterlegten Fahrzeugschlüssel für den am Fahrzeug befindlichen Nutzer.

3 Jahre, ab Aktivierung kostenfrei nutzbar.

Für die Nutzung des Dienstes benötigen Sie ein iOS- oder Android-fähiges Smartphone und die App.

Die Nutzung setzt eine aktive Daten-Verbindung von Fahrzeug und Smartphone voraus. Sollten das Fahrzeug und/oder das Smartphone keine Daten-Verbindung aufbauen können, ist die Nutzung des Dienstes nicht möglich.

Bitte beachten Sie auch ihre individuellen Versicherungsbedingungen, die unabhängig von diesem Dienst Anwendung finden. Ein aktiver Schlüssel, der im Handschuhfach hinterlegt wird, kann zum Verlust Ihres Versicherungsschutzes führen. Bitte prüfen Sie, ob Sie jeweils über einen Versicherungsschutz für den Mieter verfügen, dem Sie durch die Remote Öffnung des Fahrzeugs
und Remote Aktivierung des Schlüssels eine Fahrberechtigung erteilen.

1

Mercedes me connect

1 P82 GUARD 360° Fahrzeugschutz Plus *

GUARD 360° Fahrzeugschutz Plus bietet eine Rundum-Überwachung des Fahrzeugumfelds. Dank Einbruch- und Diebstahlwarnanlage sowie Notfall-Schlüsseldeaktivierung können Sie schnell handeln. Unterwegs benachrichtigt Sie die Kollisionserkennung per App. Zudem erhöht der Dienst Hilfe bei Fahrzeugdiebstahl die Chance, Ihr Eigentum wiederzubeschaffen.

3 Jahre, ab Aktivierung kostenfrei nutzbar.

Die Hilfe bei Fahrzeugdiebstahl (Diebstahlhilfe) ist unabhängig von der Fahrzeugortung, die ein Fahrzeugnutzer selbst aktivieren oder deaktivieren kann. Die Hilfe bei Fahrzeugdiebstahl (Diebstahlhilfe) startet dagegen – in enger Abstimmung mit der Polizei – ausschließlich ein Mitarbeiter des Sicherheitscenters unseres zertifizierten Partners.

Die Notfall-Schlüsseldeaktivierung setzt eine aktive Datenverbindung Ihres Smartphones und Fahrzeugs voraus. Zudem muss Ihre Fahrzeugbatterie ausreichend geladen sein, damit die Schlüssel deaktiviert werden können.

39U Remote und Charging Services Premium

Paket Remote und erweiterte Charging Services Premium verbindet Sie mit Ihrem Fahrzeug. Sie können es lokalisieren sowie Funktionen fernbedienen. Mit Mercedes me Charge beziehen Sie Strom an vielen öffentlichen Ladestationen bei größtmöglicher Kostentransparenz und zentraler Abrechnung. Auch im Paket: günstigeres Schnellladen bei IONITY.

Remote Services: 3 Jahre, ab Aktivierung kostenfrei nutzbar. IONITY Unlimited und Mercedes me Charge: 1 Jahr, ab Aktivierung kostenfrei nutzbar.

* Für die Nutzung der Dienste ist eine persönliche Mercedes me ID sowie die Zustimmung zu den Nutzungsbedingungen für die Mercedes me connect Dienste notwendig. Zusätzlich muss das jeweilige Fahrzeug mit dem Benutzerkonto verknüpft sein. Nach Ablauf der initialen Laufzeit können die Dienste kostenpflichtig verlängert werden, sofern diese dann noch für das entsprechende Fahrzeug angeboten werden. Die erstmalige Aktivierung der Dienste ist innerhalb von 1 Jahr ab Erstzulassung oder Inbetriebnahme durch den Kunden möglich, je nachdem was zuerst erfolgt.

EQS SUV

Services

Technische Daten

		EQS 450+	EQS 450 4MATIC	EQS 500 4MATIC	EQS 580 4MATIC
KRAFTÜBERTRAGUNG					
Antrieb		Hinterrad	Allrad	Allrad	Allrad
ELEKTROMOTOR					
Nennleistung (Spitzenleistung)	kW/PS	265 (360)	265 (360)	330 (449)	400 (544)
Max. Drehmoment	Nm	568	800	828	858
Elektrische Reichweite[1] min. – max. (WLTP)	km	544 – 672	515 – 616	515 – 616	515 – 615
Höchstgeschwindigkeit	km/h	210	210	210	210
Beschleunigung 0 – 100 km/h	s	6,7	6,0	5,2	4,6
VERBRAUCH UND EMISSIONEN					
Stromverbrauch kombiniert max. – min. (WLTP)	kWh/100 km	22,7 – 18,2	24,1 – 19,9	24,1 – 19,9	24,1 – 20,0
CO_2-Emissionen[2]	g/km	0	0	0	0
HV-BATTERIE					
Kapazität nutzbar	kWh	108,4	108,4	108,4	108,4
Max. Ladeleistung DC	kW	200	200	200	210
Ladezeit DC 10 % – 80 % SOC (netto)	min	31	31	31	31
Ladezeit AC 0 % – 100 % SOC (netto) Wallbox/öffentliche Ladestationen 11 kW/22 kW	h	11,25/5,5	11,25/5,5	11,25/5,5	11,25/5,5
MASSE UND GEWICHTE					
Leergewicht/Zuladung	kg	2.695/570	2.805/570	2.805/570	2.810/565
Zulässiges Gesamtgewicht[4]	kg	3.265	3.375	3.375	3.375
Anhängelast ungebremst/gebremst	kg	750/750/–	750/1.800/–	750/1.800/–	750/1.800/–
Maximale Dachlast	kg	100	100	100	100
Gepäckraumvolumen[5]	l	645 – 2.100	645 – 2.100	645 – 2.100	645 – 2.100

[1] Im realen Fahrbetrieb können Abweichungen im Vergleich zu den zertifizierten Normwerten auftreten. Die Realwerte werden von einer Vielzahl individueller Faktoren beeinflusst, z.B. individuelle Fahrweise, Umwelt- und Streckenverhältnisse.
[2] Die angegebenen Werte sind die „gemessenen NEFZ-CO_2-Werte" i.S.v. Art. 2 Nr. 2 Durchführungsverordnung (EU) 2017/1153, die im Einklang mit Anhang XII der Verordnung (EG) Nr. 692/2008 ermittelt wurden. Die Kraftstoffverbrauchswerte wurden auf Basis dieser Werte errechnet. Der Stromverbrauch wurde auf der Grundlage der VO 692/2008/EG ermittelt. Aufgrund gesetzlicher Änderungen der maßgeblichen Prüfverfahren können in der für die Fahrzeugzulassung und ggf. Kfz-Steuer maßgeblichen Übereinstimmungsbescheinigung des Fahrzeugs höhere Werte eingetragen sein.
[3] Auf der Grundlage der gemessenen CO_2-Emissionen unter Berücksichtigung der Masse des Fahrzeugs ermittelt.
[4] Masse des Kraftfahrzeugs in fahrbereitem Zustand mit dem zu mindestens 90 % seines Fassungsvermögens gefüllten Kraftstofftank, zuzüglich der Masse des Fahrers (per Gesetz pauschal mit 75 kg veranschlagt), des Kraftstoffs und der Flüssigkeiten, ausgestattet mit der Standardausrüstung gemäß den Herstellerangaben sowie, sofern vorhanden, der Masse des Aufbaus, des Führerhauses, der Anhängevorrichtung und des Ersatzrads/der Ersatzräder sowie des Werkzeugs. Sonderausstattungen, Zusatzausrüstungen und Zubehör können einen Einfluss auf Gewicht, verbleibende Nutzlast, Rollwiderstand, Aerodynamik usw. haben und damit auch die Verbrauchs- und CO_2-Werte beeinflussen.
[5] In Anlehnung an Richtlinie ISO 3832:2002-06. Gepäckraumvolumen kann je nach Sonderausstattung abweichen.

Abmessungen – Fünfsitzer

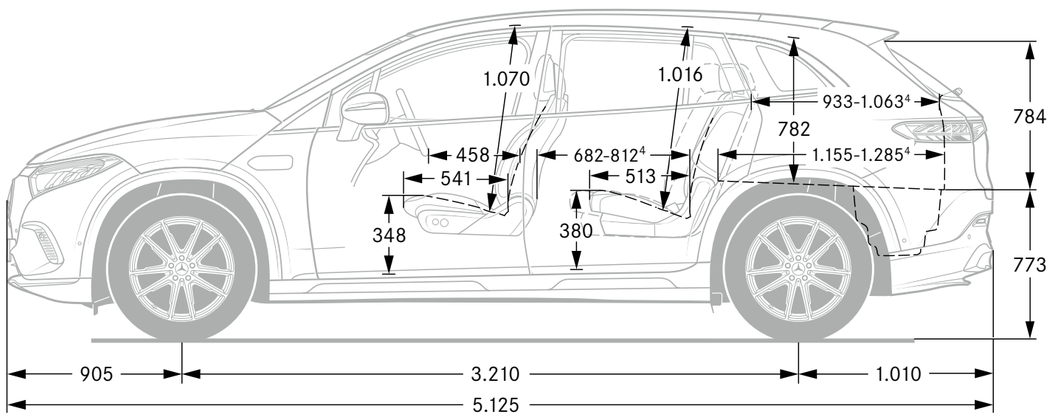

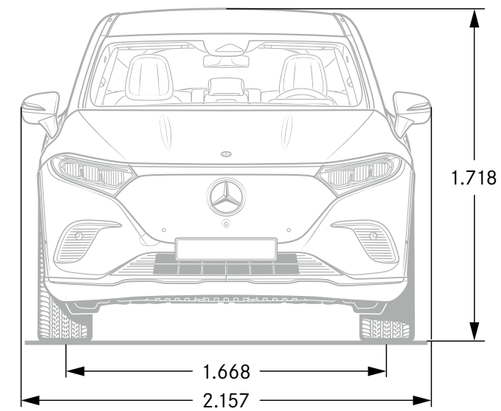

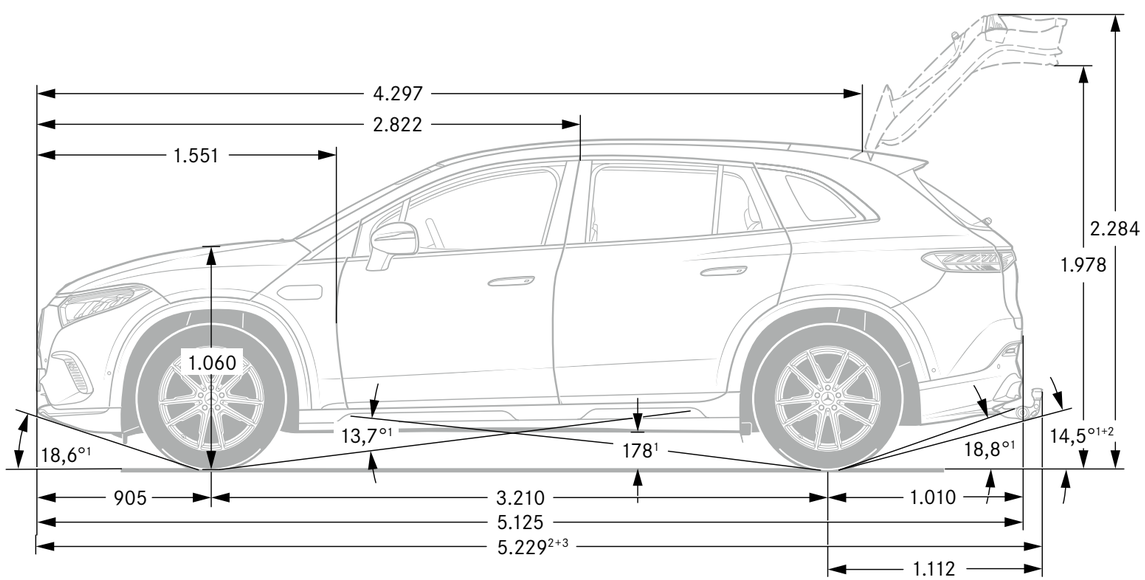

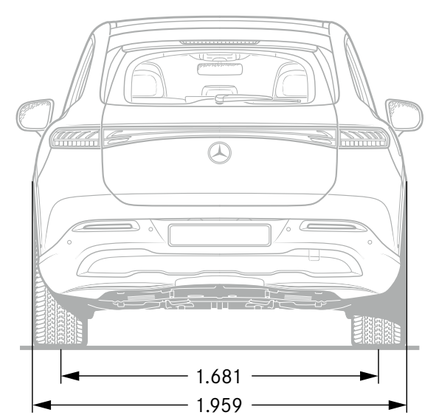

Maße unbelastet [1] Bei zulässigem Gesamtgewicht [2] Inkl. Kennzeichen-Adapter (2 mm) [3] Mit Anhängerkupplung inkl. Schutzkappe (Sonderausstattung) [4] Fondsitzbank verschiebbar

Abmessungen – Fünfsitzer

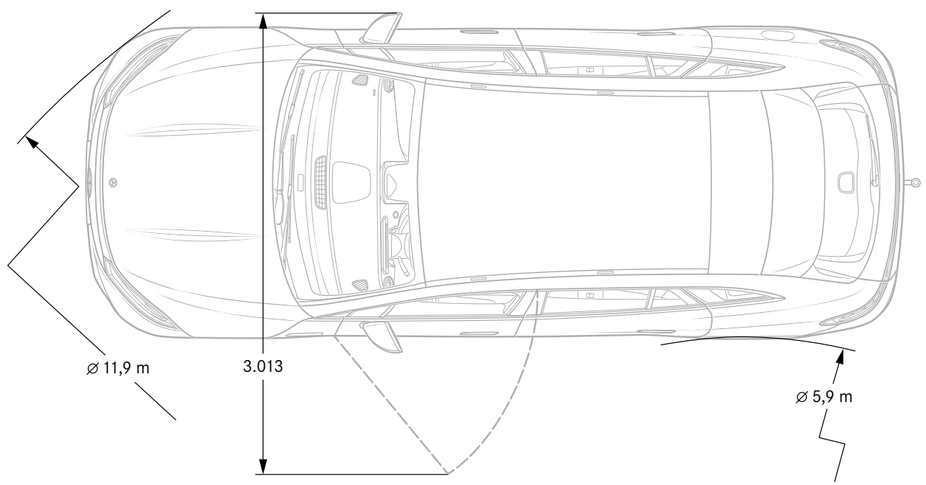

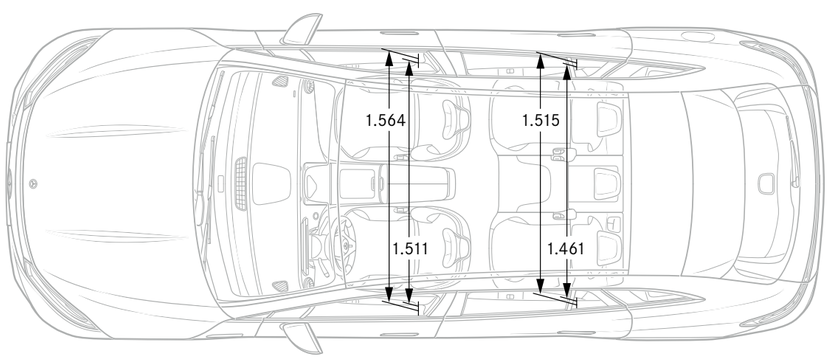

Kofferraumvolumen – Fünfsitzer

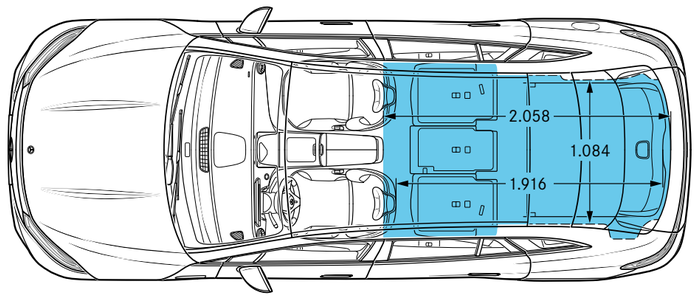

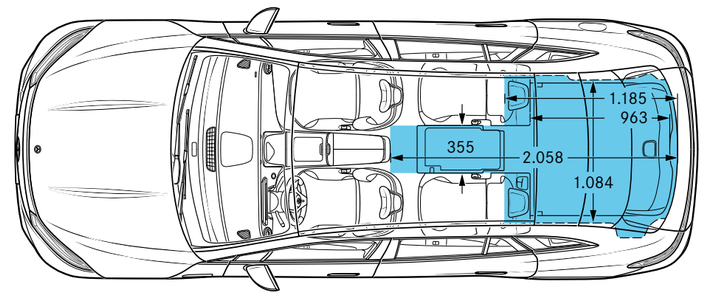

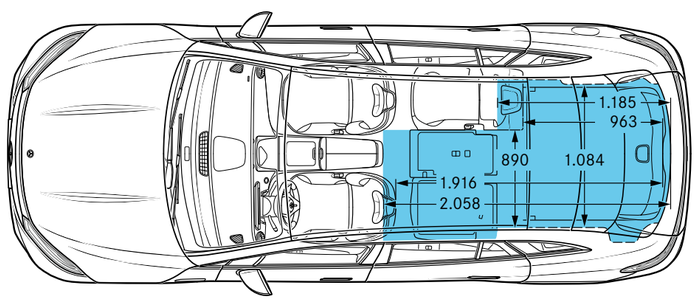

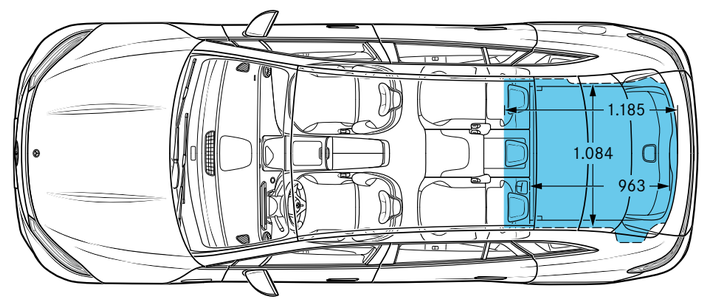

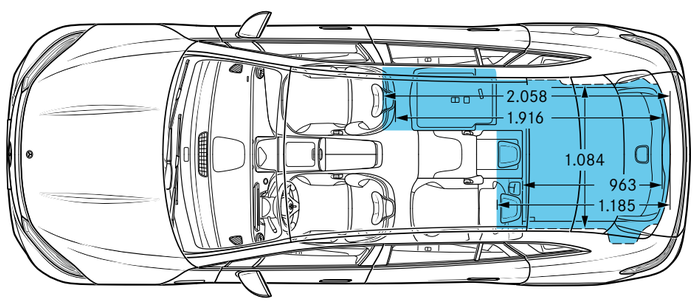

[1] Volumen in Litern

Gepäckraumvolumen in Anlehnung an Richtlinie ISO 3832:2002-06 Gepäckraumvolumen kann je nach Sonderausstattung abweichen

Abmessungen – Siebensitzer

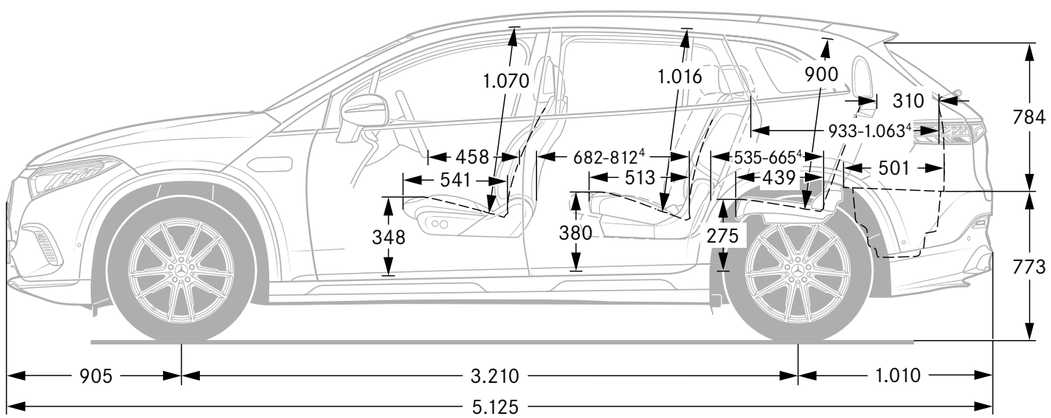

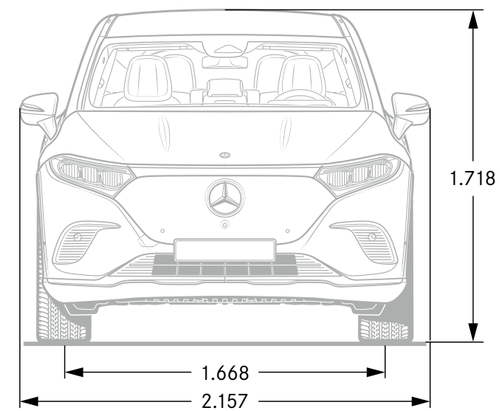

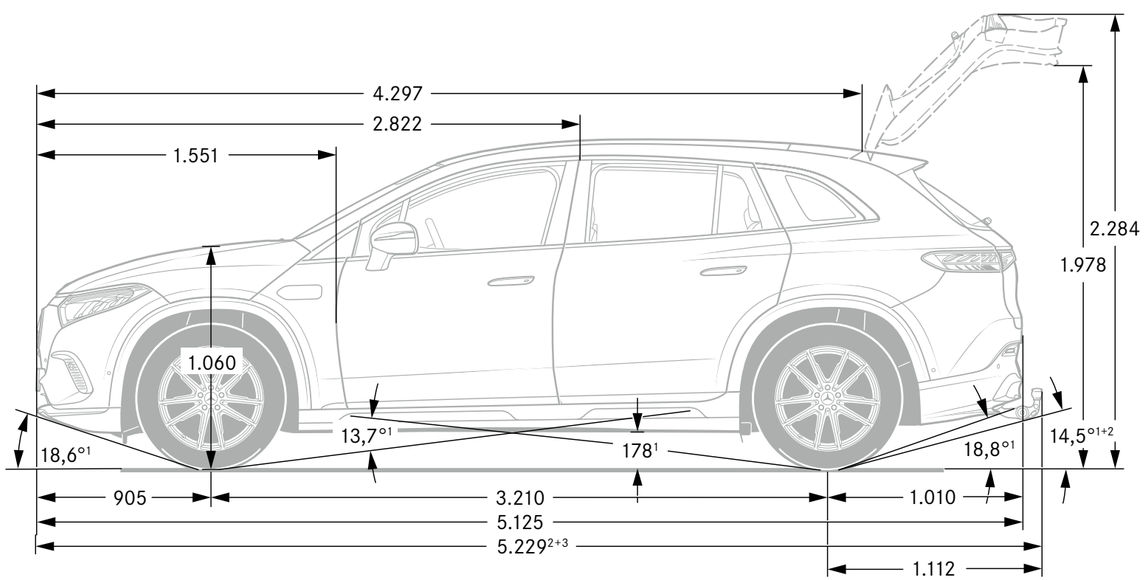

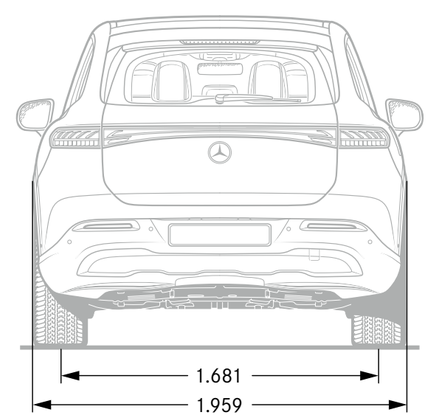

Maße unbelastet [1] Bei zulässigem Gesamtgewicht [2] Inkl. Kennzeichen-Adapter (2 mm) [3] Mit Anhängerkupplung inkl. Schutzkappe (Sonderausstattung) [4] Fondsitzbank verschiebbar

Abmessungen – Siebensitzer

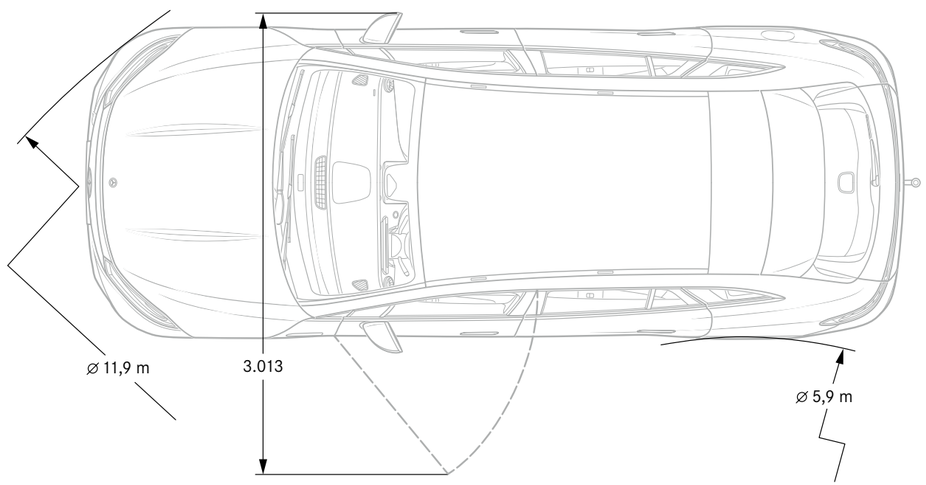

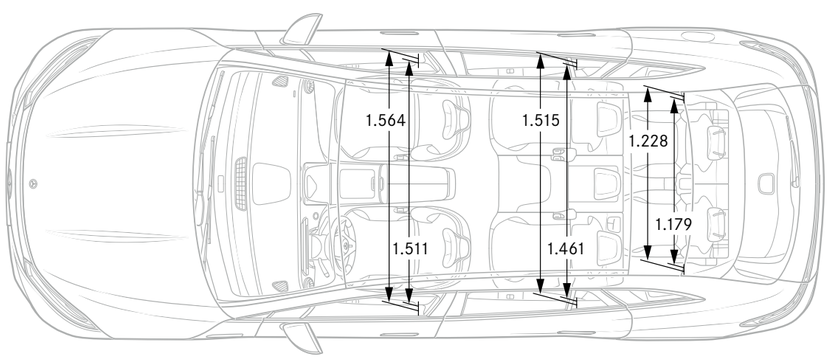

Kofferraumvolumen – Siebensitzer

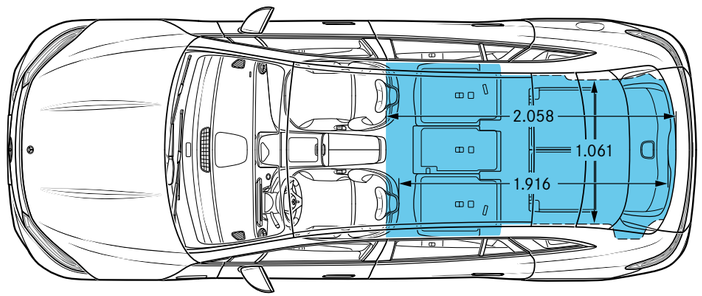

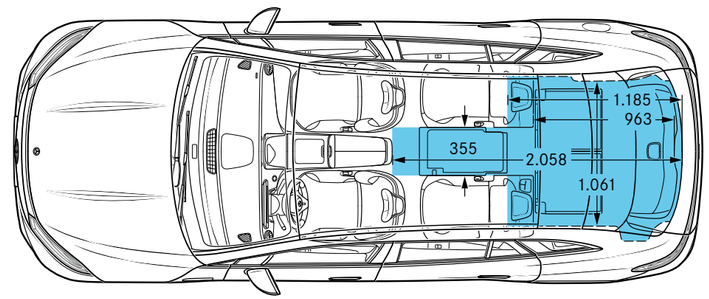

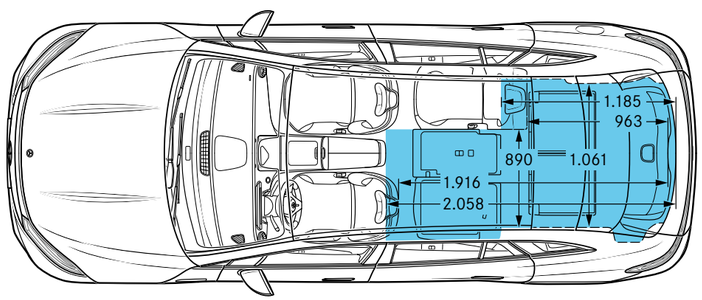

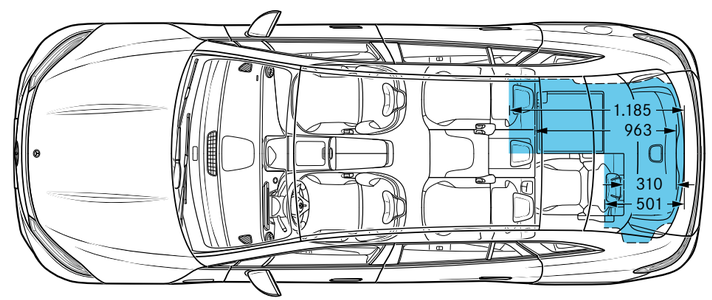

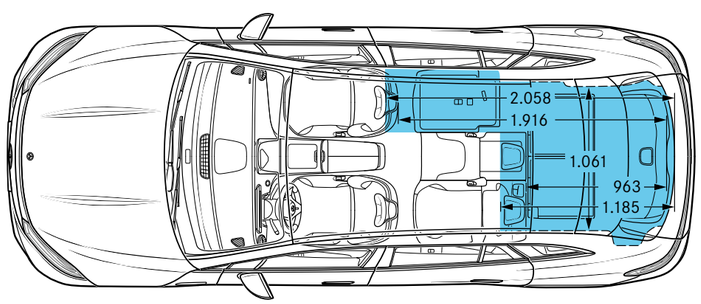

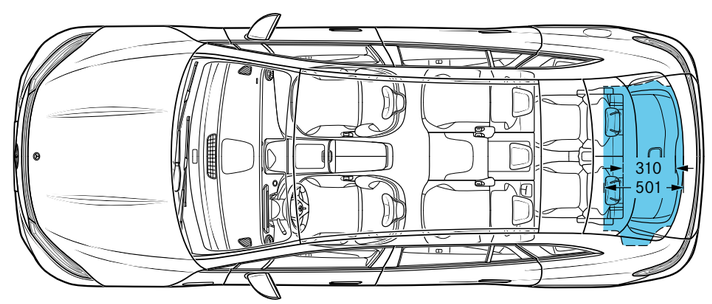

[1] Volumen in Litern

Gepäckraumvolumen in Anlehnung an Richtlinie ISO 3832:2002-06 Gepäckraumvolumen kann je nach Sonderausstattung abweichen

Service

	Preis/Monat inkl. MwSt.	EQS 450+	EQS 450 4MATIC	EQS 500 4MATIC	EQS 580 4MATIC
Mercedes-Benz KomplettService-Paket Ihr Mercedes-Benz Service sorgt dafür, dass vom ersten Kilometer an die Sicherheit, Zuverlässigkeit und der Wert Ihres Mercedes bestmöglich bewahrt werden. So genießen Sie mit unserem KomplettService-Paket vielfältige Leistungen - und sind damit jederzeit einfach entspannt unterwegs. Das KomplettService-Paket umfasst bis zu fünf Jahre lang sämtliche Service-Arbeiten.[1] z.B. für 36 Monate und 45.000 km nur: [1] Gemäß den jeweiligen Bedingungen des KomplettService-Pakets.	**55,00**	●	–	–	–
	57,00	–	●	–	–
	60,00	–	–	●	–
	63,00	–	–	–	●
Mercedes-Benz Garantie-Paket Verlängern Sie ganz einfach Ihren Schutz vor unvorhersehbaren Reparaturkosten. Das Mercedes-Benz Garantie-Paket gibt Ihnen im Anschluss an die Neufahrzeug-Garantie finanzielle Sicherheit. Sie können es günstig bereits beim Neufahrzeugkauf oder während der Neufahrzeug-Garantie abschließen und anschließend optional jährlich bis ins 12. Laufjahr Ihres Fahrzeugs immer wieder verlängern. Sie sichern sich damit umfangreiche Garantie- und Reparaturleistungen[2] von Ihrem Mercedes-Benz Service. [2] Gemäß den jeweiligen Bedingungen des Garantie-Pakets. [3] Unverbindlich empfohlene Verkaufspreise.	**Kaufpreis[3] inkl. gesetzl. Steuer**				
Garantie-Paket: 12 Monate im Anschluss an die Neufahrzeug-Garantie	**489,00**	●	●	●	●
Garantie-Paket: 24 Monate im Anschluss an die Neufahrzeug-Garantie	**1.085,00**	●	●	●	●
Garantie-Paket: 36 Monate im Anschluss an die Neufahrzeug-Garantie	**1.795,00**	●	●	●	●

● lieferbar gegen Mehrpreis - O als Sonderausstattung ohne Mehrpreis lieferbar - **S** Serienausstattung - **–** nicht lieferbar

Finanzdienstleistungen und Versicherungen

Mercedes-Benz Bank Gruppe.

Profitieren Sie von der Mercedes-Benz Qualität, Zuverlässigkeit und Sicherheit auch in Ihren finanziellen Angelegenheiten. Mit unseren Leasing- und Finanzierungsprodukten haben Sie flexible Möglichkeiten, sich Ihren Wunsch eines neuen Mercedes zu erfüllen. Und unsere Versicherungen bieten zuverlässigen Schutz für Ihr Auto und Ihr Budget. Erfahren Sie mehr unter www.mercedes-benz.de/leasing

Mobilität aus einer Hand

Wählen Sie die individuelle Kombination, die zu Ihrem Leben passt. Mit Leasing und Service-Leasing bietet Ihnen die Mercedes-Benz Bank Gruppe zwei attraktive Produkte, wenn Sie sich Ihre Flexibilität bewahren und regelmäßig auf ein neues Modell umsteigen wollen. Bei der Plus3-Finanzierung entscheiden Sie am Vertragsende, ob Sie Ihr Fahrzeug behalten, verkaufen oder zum vertraglich garantierten Restwert* zurückgeben möchten. Und für Ihren flexiblen Mobilitätsbedarf ermöglicht Ihnen Mercedes-Benz Rent den Mercedes Ihrer Wahl zur Miete.

* Diese Option beruht auf einer Zusatzvereinbarung zwischen Ihnen und Ihrem Händler.

Mercedes-Benz Autoversicherung / InScore - die Telematik Autoversicherung

Ein Mercedes sollte auch wie ein Mercedes versichert sein. Die Mercedes-Benz Autoversicherung* oder InScore* inkl. zusätzlichem Versicherungsschutz für Elektro- und Hybridfahrzeuge sichern Ihren Wagen nicht nur umfassend ab. Im Schadenfall wird Ihr Mercedes außerdem stets nach Herstellervorgaben in einer Mercedes-Benz Werkstatt repariert.

* Versicherer: HDI Versicherung AG, vermittelt durch die Mercedes-Benz Bank AG. Es gelten die allgemeinen Versicherungsbedingungen.

Kaufpreisschutz

Erweitern Sie die Leistungen Ihrer Vollkaskoversicherung. Der Kaufpreisschutz* schließt bei Totalschaden, Diebstahl oder Zerstörung bis zu 48 Monate lang die Lücke zwischen Kaufpreis und Wiederbeschaffungswert. So steht Ihnen für den Kauf eines neuen Fahrzeugs der ursprüngliche Kaufpreis erneut zur Verfügung.

* Versicherer: Zurich Insurance plc NDL für Deutschland, vermittelt durch die Mercedes-Benz Bank AG. Es gelten die allgemeinen Versicherungsbedingungen.

Erleben Sie mehr

und lassen Sie Ihre Träume wahr werden.

Mercedes-Benz ist einer der Gründungspartner der Stiftung „Laureus Sport for Good Foundation“.
Seit der Stiftungsgründung im Jahr 2000 unterstützt und fördert Mercedes-Benz die Ziele und Werte dieses weltweiten, gemeinnützigen Programms: mit sozialen Sportprojekten das Leben von benachteiligten oder kranken Kindern und Jugendlichen zu verbessern. Laureus wurde zu einem grundlegenden Bestandteil der gesellschaftlichen Verantwortung von Mercedes-Benz. Jeder neue Mercedes ist daher ein Botschafter dieser Werte. Mit dem Kauf eines Mercedes unterstützen Sie die Stiftung „Laureus Sport for Good Foundation“.

Speicherung technischer Daten im Fahrzeug: Elektronische Fahrzeugkomponenten (z.B. Airbag-Steuergerät, Motorsteuergerät, etc.) enthalten Datenspeicher für technische Fahrzeugdaten, wie z. B. Meldungen im Falle von Funktionsstörungen, Geschwindigkeit des Fahrzeuges, Bremsstärke oder Funktionsweise von Rückhalte- und Fahrerassistenz-Systemen im Falle eines Unfallereignisses (Audio- und Videodaten werden nicht gespeichert). Die Daten werden flüchtig, punktuell als Momentaufnahme z. B. im Falle einer Störungsmeldung, über einen sehr kurzen Aufzeichnungszeitraum (maximal wenige Sekunden) z. B. im Falle eines Unfalls oder in zusammengefasster Form z.B. zur Bewertung der Bauteilbeanspruchung gespeichert. Die gespeicherten Daten können über Schnittstellen im Fahrzeug ausgelesen, von geschulten Technikern zur Diagnose und Behebung etwaiger Funktionsstörungen oder vom Hersteller zur Analyse und zur weiteren Verbesserung von Fahrzeugfunktionen verarbeitet und genutzt werden. Auf Wunsch des Kunden können Daten auch als Basis für weitere optionale Dienstleistungen dienen. Eine Übertragung der Daten aus dem Fahrzeug heraus an den Hersteller bzw. Dritte erfolgt grundsätzlich nur aufgrund gesetzlicher Erlaubnis (z.B. Fahrzeugnotruf e-Call), oder aufgrund vertraglichen Einverständnisses mit dem Kunden unter Berücksichtigung des Datenschutzrechts. Weitere Informationen zu gespeicherten Daten im Fahrzeug befinden sich in der Betriebsanleitung des Fahrzeugs. Diese finden Sie gedruckt und interaktiv im Fahrzeug oder online unter www.mercedes-benz.de/betriebsanleitung.

Nach Redaktionsschluss können sich am Produkt Änderungen ergeben haben.
Mercedes-Benz AG, Mercedes-Benz Cars Vertrieb Deutschland, Mühlenstraße 30, 10243 Berlin, MBD/VPP (aktualisiert: 16. März 2023)
www.mercedes-benz.de